Pioneering for You

Wilo-Yonos PICO

ErP READY APPLIES TO EUROPEAN DIRECTIVE FOR ENERGY RELATED PRODUCTS

nl Inbouw- en bedieningsvoorschriften

4 209 895-Ed.04 / 2022-02

Fig. 1:

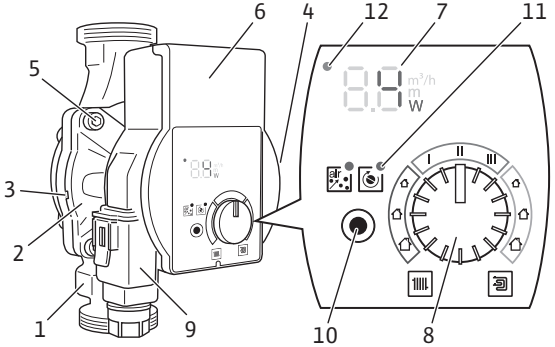

Fig. 2:

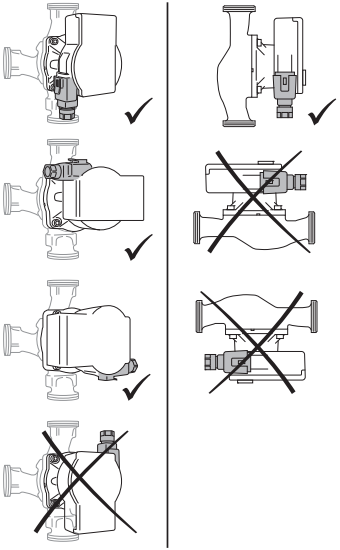

Fig. 3a:

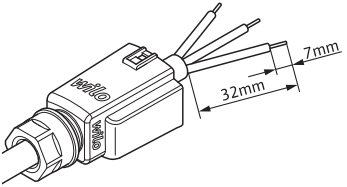

Fig. 3b:

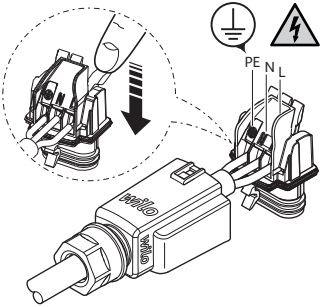

Fig. 3c:

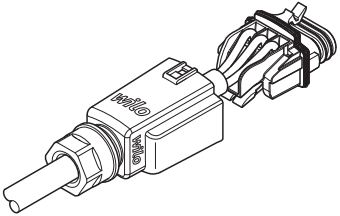

Fig. 3d:

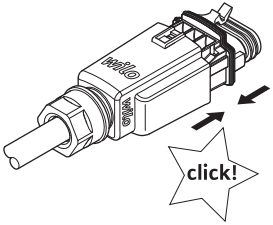

Fig. 3e:

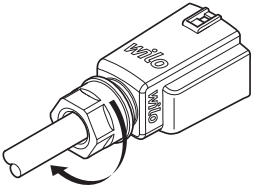

Fig. 3f:

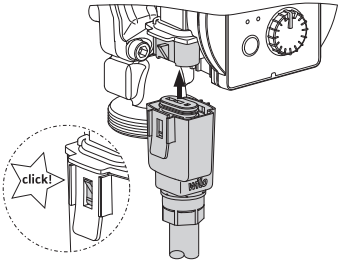

Fig. 4:

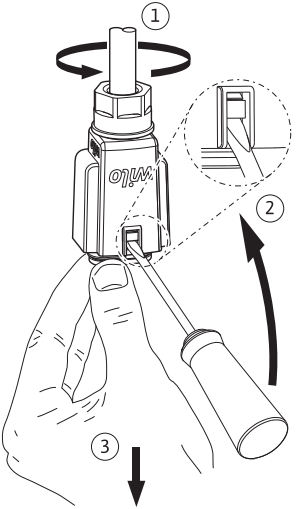

1 Algemeen

Over deze voorschriften

De inbouw- en bedieningsvoorschriften zijn een vast bestanddeel van het product. Lees de inbouw- en bedieningsvoorschriften voor elk gebruik en bewaar deze ergens waar ze op elk moment kunnen worden geraadpleegd.

Het naleven van deze inbouw- en bedieningsvoorschriften is dan ook een vereiste voor een juist gebruik en de juiste bediening van het product. Houd u zich aan alle instructies en aanduidingen op het product.

De taal van de originele inbouw- en bedieningsvoorschriften is Duits. Alle andere talen waarin deze inbouw- en bedieningsvoorschriften beschikbaar zijn, zijn een vertaling van de originele inbouw- en bedieningsvoorschriften.

2 Veiligheid

Dit hoofdstuk bevat belangrijke aanwijzingen die bij de installatie, het gebruik en onderhoud in acht genomen dienen te worden. Let tevens op de instructies en veiligheidsvoorschriften in de overige hoofdstukken.

Als deze inbouw- en bedieningsvoorschriften niet worden opgevolgd, leidt dit tot risico's voor personen, het milieu en het product, en resulteert in het nietig verklaren van elke claim voor schadevergoeding. Daaruit volgt dat elke aanspraak op schadevergoeding komt te vervallen.

Het niet opvolgen kan bijvoorbeeld de volgende gevaren inhouden:

- Gevaar voor personen door elektrische, mechanische en bacteriologische invloeden en door elektromagnetische velden
- Gevaar voor het milieu door lekkage van gevaarlijke stoffen
- Materiële schade
- Uitvallen van belangrijke functies van het product

Aanduiding van veiligheidsvoorschriften

In deze inbouw- en bedieningsvoorschriften worden veiligheidsvoorschriften ter voorkoming van materiële schade en letsel gebruikt en verschillend weergegeven:

- Veiligheidsvoorschriften ter voorkoming van letsel beginnen met een signaalwoord en worden voorafgegaan door een overeenkomstig **symbool**.
- Veiligheidsvoorschriften ter voorkoming van materiële schade beginnen met een signaalwoord en worden **zonder** symbool weergegeven.

Signaalwoorden

GEVAAR!
Negeren leidt tot overlijden of tot zeer ernstig letsel!

WAARSCHUWING!
Negeren kan leiden tot (ernstig) letsel!

VOORZICHTIG!
Negeren kan leiden tot materiële schade, mogelijk met onherstelbare schade als gevolg.

LET OP
Een nuttige aanwijzing voor het in goede toestand houden van het product.

Symbolen

In deze inbouw- en bedieningsvoorschriften worden de volgende symbolen gebruikt:

Gevaar vanwege elektrische spanning

Algemeen gevarensymbool

Waarschuwing voor hete oppervlakken/ vloeistoffen

Waarschuwing voor magnetische velden

Aanwijzingen

Personeels-kwalificatie

Het personeel moet:

- Geïnstrueerd zijn over de plaatselijk geldige ongevallenpreventievoorschriften.
- De inbouw- en bedieningsvoorschriften gelezen en begrepen hebben.

Het personeel moet de volgende kwalificaties hebben:

- Elektrische werkzaamheden moeten door een elektromonteur (conform EN 50110-1) worden uitgevoerd.
- Montage/demontage moet worden uitgevoerd door een vakman, die een opleiding heeft gevolgd voor de omgang met de noodzakelijke gereedschappen en bevestigingsmaterialen.
- De bediening moet door personen worden uitgevoerd die geïnstrueerd zijn over de werking van de volledige installatie.

Definitie Elektromonteur

Een elektromonteur is een persoon met een geschikte vakopleiding, kennis en ervaring, die de gevaren van elektriciteit kan herkennen en voorkomen.

Elektrische werkzaamheden

- Elektrische werkzaamheden moeten door een elektromonteur worden uitgevoerd.
- De geldende nationale richtlijnen, normen en voorschriften evenals de bepalingen van de plaatselijke energiebedrijven dienen te worden opgevolgd bij het aansluiten op het lokale elektriciteitsnet.
- Voor aanvang van alle werkzaamheden moet het product van het elektriciteitsnet worden losgekoppeld en tegen herinschakelen worden beveiligd.
- De aansluiting moet met een lekstroom-veiligheidsschakelaar (RCD) worden beveiligd.
- Het product moet worden geaard.
- Defecte kabels moeten direct door een elektromonteur worden vervangen.
- Nooit de regelmodule openen en nooit bedieningselementen verwijderen.

Plichten van de gebruikers

- Alle werkzaamheden alleen door gekwalificeerd vakpersoneel laten uitvoeren.
- Niet inbegrepen aanrakingsbeveiliging plaatsen voor hete onderdelen en elektrische risico's.
- Defecte afdichtingen en aansluitleidingen laten vervangen.

Dit apparaat kan door kinderen vanaf 8 jaar en ouder, evenals door personen met verminderde fysieke, zintuiglijke of geestelijke vaardigheden of gebrek aan ervaring en kennis worden gebruikt, indien zij onder toezicht staan of over het veilige gebruik van het apparaat zijn geïnstrueerd en de daaruit resulterende gevaren kennen. Kinderen mogen niet met het apparaat spelen. Reiniging en onderhoud mogen zonder toezicht niet worden uitgevoerd door kinderen.

3 Productbeschrijving en werking

Overzicht

Wilo-Yonos PICO (Fig. 1)

1 Pomphuis met draadaansluitingen
2 Natlopermotor
3 Uitlooplabyrinten (4x aan de wand)
4 Typeplaatje
5 Schroeven van het huis
6 Regelmodule
7 Led-weergave
8 Bedieningsknop
9 Wilo-Connector, elektrische netaansluiting
10 Functietoets
11 Functie-led
12 Storingsmelding-led

Werking

Hoogrendementcirculatiepomp voor warmwaterverwarmingssystemen met geïntegreerde verschildrukregeling. Regelingstype en opvoerhoogte (verschildruk) kunnen worden ingesteld. De verschildruk wordt geregeld via het toerental van de pomp.

Type-aanduiding

Voorbeeld: Wilo-Yonos PICO 25/1-6 130	
Yonos PICO	Hoogrendementcirculatiepomp
25	Draadaansluiting DN 25 (Rp 1)
1-6	1 = minimale opvoerhoogte in m (tot op 0,5 m instelbaar) 6 = maximale opvoerhoogte in m bij Q = 0 m³/h
130	Bouwlengte: 130 mm of 180 mm

Technische gegevens

Aansluitspanning	1 ~ 230 V ± 10%, 50/60 Hz
Beschermingsklasse IP	zie typeplaatje (4)
Energie-Efficiëntie-Index EEI	zie typeplaatje (4)
Mediumtemperaturen bij max. omgevingstemperatuur +40 °C	-10 °C tot +95 °C
Mediumtemperaturen bij max. omgevingstemperatuur +25 °C	-10 °C tot +110 °C
Toegestane omgevingstemperatuur	-10 °C tot +40 °C
Max. werkdruk	10 bar (1000 kPa)
Minimale toevoerhoogte bij +95 °C/+110 °C	0,3 bar/1,0 bar (30 kPa/100 kPa)

Led-weergave

- Weergave van de gewenste waarde Hvan de opvoerhoogte (verschildruk) in *m*.

- Weergave van het gekozen constante toerental (c1 = I, c2 = II, c3 = III).

- Weergave van het actuele opgenomen vermogen in *W*, afgewisseld door de actuele doorstroming in *m³/h*.

- Weergave van waarschuwings- en storingsmeldingen.

3.1 Bedieningselementen

Bedieningsknop

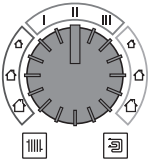

Draaien

- Toepassing/regelingstype selecteren.
- Gewenste waarde H van de opvoerhoogte (verschildruk) instellen.
- Constant toerental selecteren.

Functietoets

Indrukken

- Ontluchtingsfunctie starten.
- Herstart van de pomp handmatig activeren.

3.2 Toepassingen/regelingstype en functies

Radiator-verwarming

Aanbeveling bij tweepijpsverwarmingssystemen met radiatoren voor het reduceren van stromingsgeluiden aan thermostaatventielen.

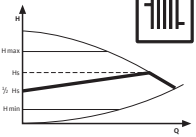

***Verschildruk variabel* (Δp-v):**

De pomp reduceert de opvoerhoogte tot de helft bij een dalend debiet in het leidingnet.

Besparing van elektrische energie door de aanpassing van de opvoerhoogte aan de debietbehoefte en geringere stroomsnelheid.

LET OP
Fabrieksinstelling: Δp-v, ½ H_{max}

Vloerverwarming

Aanbeveling bij vloerverwarmingen.

Of bij groot gedimensioneerde leidingen of alle toepassingen zonder veranderlijke leidingnetkarakteristiek (bijv. oplaadpompen), zoals eenpijpsverwarmingssystemen met radiatoren.

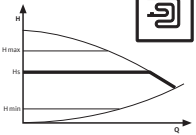

***Verschildruk constant* (Δp-c):**

De regeling houdt de ingestelde opvoerhoogte constant onafhankelijk van het getransporteerde debiet.

Constant toerental

Aanbeveling voor installaties met onveranderlijke installatieweerstand die een constant debiet vragen.

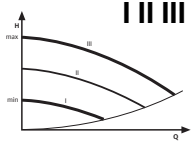

***Constant toerental* (I, II, III):**

De pomp draait ongeregeld in drie ingestelde constante toerentalniveaus.

Ontluchting

De ***ontluchtingsfunctie*** wordt met de functietoets geactiveerd en ontlucht de pomp automatisch.

Het verwarmingssysteem wordt daarbij niet ontlucht.

Handmatige herstart

Een ***handmatige herstart*** wordt geactiveerd met de functietoets en deblokkeert de pomp indien nodig (bijv. na een langere stilstand in de zomer).

4 Toepassing

Hoogrendementcirculatiepompen van de serie Wilo-Yonos PICO zijn uitsluitend bestemd voor het circuleren van vloeistoffen in warmwater-verwarmingsinstallaties en soortgelijke systemen met voortdurend veranderende debieten.

Toegestane vloeistoffen:

- Verwarmingswater conform VDI 2035 (CH: SWKI BT 102-01).
- Water-glycolmengsels* met maximaal 50 % glycolaandeel.

* Glycol heeft een hogere viscositeit dan water. Wanneer er glycol wordt bijgemengd, moeten de pompgegevens worden gecorrigeerd afhankelijk van de procentuele mengverhouding.

LET OP
Uitsluitend gebruiksklare mengsels in de installatie doen. De pomp niet gebruiken voor het mengen van de vloeistof in de installatie.

Voor het correcte gebruik van de pomp moeten deze inbouw- en bedieningsvoorschriften en de informatie en aanduidingen op de pomp in acht worden genomen.

Verkeerd gebruik

Elke andere toepassing wordt beschouwd als verkeerd gebruik en leidt tot verlies van elke aansprakelijkheid.

WAARSCHUWING!
Gevaar voor letsel of materiële schade door verkeerd gebruik!

- Nooit andere vloeistoffen gebruiken.
- Nooit onbevoegde personen werkzaamheden laten uitvoeren.
- Nooit buiten het aangegeven toepassingsgebied gebruiken.
- Nooit zelf ombouwwerkzaamheden uitvoeren.
- Uitsluitend toegestane toebehoren gebruiken.
- Nooit met pulsbreedtemodulatie gebruiken.

5 Transport en opslag

Leveringsomvang

- Hoogrendementscirculatiepomp met 2 afdichtingen
- Wilo-Connector
- Inbouw- en bedieningsvoorschriften

Transportinspectie

Na de levering onmiddellijk controleren op transportschade en volledigheid en eventuele klachten onmiddellijk melden.

Transport- en opslagomstandigheden

Beschermen tegen vocht, vorst en mechanische belasting.
Toegestaan temperatuurbereik: -10 °C tot +50 °C

6 Installatie en elektrische aansluiting

6.1 Montage

Installatie uitsluitend door gekwalificeerde specialist laten uitvoeren.

WAARSCHUWING!
Gevaar voor verbranding door hete oppervlakken!
Pomphuis (1) en natlopermotor (2) kunnen heet worden en bij aanraking tot brandwonden leiden.
- Tijdens het bedrijf alleen de regelmodule (6) aanraken.
- Pomp voor werkzaamheden altijd laten afkoelen.

WAARSCHUWING!
Gevaar voor verbranding door hete vloeistoffen!
Hete vloeistoffen kunnen brandwonden veroorzaken. Voor de montage of demontage van de pomp of het lossen van de schroeven van de behuizing (5) op het volgende letten:
- Verwarmingssysteem volledig laten afkoelen.
- Afsluitarmaturen sluiten of verwarmingssysteem leegmaken.

Voorbereiding

- Kies een zo toegankelijk mogelijke installatieplaats.
- Toegestane inbouwpositie (Fig. 2) van de pomp in acht nemen, indien nodig motorkop (2+6) draaien.

VOORZICHTIG!
Door een verkeerde inbouwpositie kan de pomp beschadigd raken.
- Inbouwplaats uitkiezen in overeenstemming met de toegestane inbouwpositie (Fig. 2).
- De motor moet altijd horizontaal worden geïnstalleerd.
- De elektrische aansluiting mag nooit naar boven wijzen.

- Voor en achter de pomp afsluitarmaturen inbouwen, zodat de pomp gemakkelijker kan worden vervangen.

VOORZICHTIG!
Lekwater kan de regelmodule beschadigen.
- Bovenste afsluitarmatuur zo uitlijnen dat lekwater niet op de regelmodule (6) kan druppelen.

- De bovenste afsluitarmatuur zijwaarts uitlijnen.
- Indien de pomp in de aanvoer van open installaties wordt gemonteerd, de veiligheidsaanvoer voor de pomp aftakken (EN 12828).
- Alle las- en soldeerwerkzaamheden afsluiten.
- Leidingsysteem spoelen.

Motorkop draaien

Motorkop (2+6) voor het installeren en aansluiten van de pomp draaien.
- Indien nodig de warmte-isolatieschaal verwijderen.

WAARSCHUWING!
Levensgevaar door magneetveld!
Er bestaat levensgevaar voor personen met medische implantaten vanwege de in de pomp aanwezige permanente magneten.
- De rotor er nooit uitnemen.

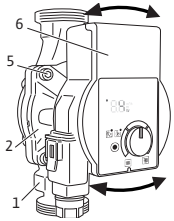

- Motorkop (2+6) vasthouden en 4 schroeven van de behuizing (5) eruit schroeven.

VOORZICHTIG!

Schade aan de binnenste afdichting leidt tot lekkage.

- Motorkop (2+6) voorzichtig draaien zonder deze uit de pompbehuizing (1) te trekken.

- Motorkop (2+6) voorzichtig draaien.
- Toegestane inbouwpositie (Fig. 2) en richtingspijl op het pomphuis (1) in acht nemen.
- 4 schroeven van de behuizing (5) vastschroeven (4–7,5 Nm).

Pomp installeren

Bij de installatie op het volgende letten:

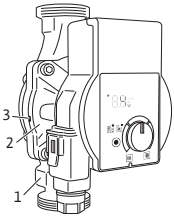

- Richtingspijl op het pomphuis (1) in acht nemen.
- Mechanisch spanningsvrij met horizontaal liggende natlopende motor (2) installeren.
- Afdichtingen aan de draadaansluitingen plaatsen.
- Leidingkoppelingen erop schroeven.
- De pomp met een steeksleutel tegen verdraaiing beveiligen en met de leidingen dicht schroeven.
- Indien nodig warmte-isolatieschaal weer aanbrengen.

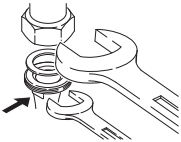

VOORZICHTIG!

Indien warmte niet goed wordt afgevoerd en er zich condenswater vormt, kunnen de regelmodule en de natlopende motor beschadigd raken.

- Natlopermotor (2) niet isoleren voor warmtebehoud.
- Alle openingen voor de condensaatafvoer (3) vrij laten.

6.2 Elektrische aansluiting

Elektrische aansluiting uitsluitend door gekwalificeerde elektricien laten uitvoeren.

GEVAAR!

Levensgevaar door elektrische spanning!

Bij het aanraken van onderdelen onder spanning dreigt direct levensgevaar.

- Voor werkzaamheden de spanningsvoorziening verbreken en beveiligen tegen herinschakelen.
- Nooit de regelmodule (6) openen en nooit bedieningselementen verwijderen.

VOORZICHTIG!

Gepulseerde netspanning kan schade aan de elektronica veroorzaken.

- Pomp nooit met pulsbreedtemodulatie gebruiken.
- Bij het in-/uitschakelen van de pomp door externe besturing, het pulseren van de spanning (bijv. pulsbreedte modulatie) deactiveren.
- Bij toepassingen waarbij niet duidelijk is of de pomp met gepulste spanning wordt gebruikt, door de fabrikant van de regeling/installatie laten bevestigen dat de pomp met een sinusvormige wisselspanning wordt gebruikt.
- In-/uitschakelen van de pomp via triacs/halfgeleiderrelais indien nodig controleren.

Voorbereiding

- Het stroomtype en de spanning moeten overeenkomen met de gegevens op het typeplaatje (4).
- Maximale voorzekering: 10 A, traag.
- Pomp uitsluitend met sinusvormige wisselspanning gebruiken.
- Rekening houden met schakelfrequentie:
  - In-/uitschakelingen via netspanning ≤ 100/24 h.
  - ≤ 20/h bij een schakelfrequentie van 1 min. tussen in-/uitschakelingen via netspanning.

LET OP
De inschakelstroom van de pomp is < 5A. Als de pomp via een relais in- en uitgeschakeld wordt, moet worden gecontroleerd of de relais een inschakelstroom van minstens 5A kan schakelen. Hiervoor evt. meer informatie aan de fabrikant van de ketel/regeling vragen.

- De elektrische aansluiting via een vaste aansluitleiding die is voorzien van een stekker of een meerpolige schakelaar met een contactopeningsbreedte van minimaal 3 mm tot stand brengen (VDE 0700/deel 1).
- Als bescherming tegen lekwater en voor de trekontlasting aan de kabelschroefverbinding een aansluitleiding met voldoende grote buitendiameter gebruiken (bijv. H05VV-F3G1,5).
- Bij mediumtemperaturen van meer dan 90 °C een warmtebestendige aansluitleiding gebruiken.
- Verzekeren dat de aansluitleiding niet met leidingen of met de pomp in contact komt.

Wilo-Connector monteren

- Aansluitleiding van de spanningsvoorziening loskoppelen.
- Op de klemmentoewijzing (PE, N, L) letten.
- Wilo-Connector aansluiten en monteren (Fig. 3a tot 3e).

Pomp aansluiten

- Pomp aarden.
- Wilo-Connector (9) op de regelmodule (6) aansluiten tot deze vastklikt (Fig. 3f).

Wilo-Connector demonteren

- Aansluitleiding van de spanningsvoorziening loskoppelen.
- Wilo-Connector met geschikte schroevendraaier demonteren (Fig. 4).

7 Inbedrijfname

Inbedrijfname uitsluitend door gekwalificeerde specialist laten uitvoeren.

7.1 Ontluchten

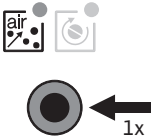

- Installatie op een correcte manier vullen en ontluchten.

Indien de pomp niet vanzelf ontlucht:

- Ontluchtingsfunctie met de functietoets activeren, 1 x kort indrukken, led brandt groen.

➥ Ontluchtingsfunctie start na 5 seconden, duur 10 minuten.

➥ Led-weergave toont balken die van onder naar boven lopen.

- Om te stoppen de functietoets enige seconden ingedrukt houden.

LET OP
Na het ontluchten toont de led-weergave de eerder ingestelde waarden van de pomp.

7.2 Regelingstype en opvoerhoogte instellen

De grootte van de getoonde huissymbolen en gegevens dienen alleen ter oriëntering voor het instellen van de opvoerhoogte, een preciezere berekening voor het instellen wordt aanbevolen. Met de instelling worden gelijktijdig de waarden van de opvoerhoogte getoond in 0,1 m stappen.

Radiator-verwarming

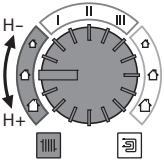

Verschildruk variabel (Δp-v):

- Instelbereik van de toepassing selecteren.
- Gewenste waarde H van de opvoerhoogte (verschildruk variabel) instellen.

➥ De led-weergave geeft de ingestelde gewenste waarde H van de opvoerhoogtein *m* aan.

Pomp	Aantal radiatoren		
Yonos PICO.../1-4 m	8	12	15
Yonos PICO.../1-6 m	12	15	20
Yonos PICO.../1-8 m	15	20	30

Vloerverwarming

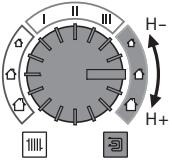

Verschildruk constant (Δp-c):

- Instelbereik van de toepassing selecteren.
- Gewenste waarde H van de opvoerhoogte (verschildruk constant) instellen.

➥ De led-weergave geeft de ingestelde gewenste waarde H van de opvoerhoogte in *m* aan.

Pomp	Aantal vierkante meter verwarmde oppervlakten in m²		
Yonos PICO.../1-4 m	–	80	120
Yonos PICO.../1-6 m	80	150	220
Yonos PICO.../1-8 m		> 220	

Constant toerental

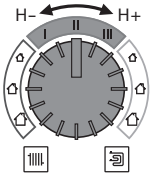

Constant toerental I, II, III:

- Instelbereik van het constant toerental selecteren.
- Toerentalniveau I II of III instellen.

➥ Led-weergave toont het ingestelde toerental c1, c2 of c3 conform de regelkarakteristiek.

Instelling afsluiten

- De bedieningsknop gedurende 2 seconden niet draaien.
- Led-weergave knippert 5 keer en verandert naar het actuele opgenomen vermogen in *W*, afgewisseld door de actuele doorstroming in *m³/h*.

LET OP
Bij een onderbreking van de voedingsspanning blijven alle instellingen en weergaven opgeslagen.

8 Uitbedrijfname

Pomp stilleggen

Bij beschadigingen aan de aansluitleiding of andere elektrische componenten de pomp onmiddellijk stilleggen.

- Pomp van de spanningsvoorziening loskoppelen.
- Contact opnemen met de Wilo-servicedienst of met een specialist.

9 Onderhoud

Reiniging

- Pomp regelmatig voorzichtig met droge stofdoek afstoffen.
- Nooit vloeistoffen of agressieve reinigingsmiddelen gebruiken.

10 Storingen, oorzaken en oplossingen

Storingen uitsluitend laten oplossen door een gekwalificeerde specialist. Werkzaamheden aan elektrische aansluitingen uitsluitend door een gekwalificeerde elektricien laten uitvoeren.

Storingen	Oorzaken	Oplossing
Pomp draait niet bij ingeschakelde stroomtoevoer	Elektrische zekering defect	Zekeringen controleren
	Pomp heeft geen spanning	Spanningsuitval verhelpen
Pomp maakt geluiden	Cavitatie door onvoldoende toevoerdruk	Systeemdruk binnen het toegestane bereik verhogen
		Instelling opvoerhoogte controleren en indien nodig lager instellen
Gebouw wordt niet warm	Warmtecapaciteit van de verwarmingsvlakken te laag	Gewenste waarde verhogen
		Regelingstype op Δp-c zetten

10.1 Waarschuwingsmeldingen

- De waarschuwingsmelding wordt door middel van de led-weergave weergegeven.
- De storingsmelding-led brandt niet.
- De pomp loopt met beperkte capaciteit verder.
- De gesignaleerde foute bedrijfstoestand mag niet gedurende een langere periode optreden. De oorzaak moet verholpen worden.

Led	Storingen	Oorzaken	Oplossing
E07	Generatorbedrijf	Hydraulisch systeem van de pomp wordt doorstroomd, maar de pomp heeft geen netspanning	Netspanning controleren
E11	Droogloop	Lucht in de pomp	Water-hoeveelheid/-druk controleren
E21	Overbelasting	Motor draait stroef. Pomp wordt buiten de specificatie gebruikt (bijv. hoge moduletemperatuur). Het toerental is lager dan in normaal bedrijf.	Omgevingsomstandigheden controleren

10.2 Storingsmeldingen

- De storingsmelding wordt door middel van de led-weergave weergegeven.
- De storingsmelding-led brandt rood.
- De pomp wordt uitgeschakeld (afhankelijk van de foutcode), probeert cyclische opnieuw op te starten.

Led	Storingen	Oorzaken	Oplossing
E04	Onderspanning	Te lage voedingsspanning van het stroomnet	Netspanning controleren
E05	Overspanning	Te hoge voedingsspanning van het stroomnet	Netspanning controleren

Led	Storingen	Oorzaken	Oplossing
E10	Blokkering	Rotor blokkeert	Handmatige herstart activeren of contact opnemen met de servicedienst
E23	Kortsluiting	Te hoge motorstroom	Contact met servicedienst
E25	Contact/wikkeling	Wikkeling defect	Contact met servicedienst
E30	Overtemperatuur module	Binnenruimte module te warm	Gebruiksomstandigheden controleren
E36	Module defect	Elektronica defect	Contact met servicedienst

Handmatige herstart

- De pomp probeert automatisch te herstarten wanneer een blokkering wordt herkend.

Indien de pomp niet automatisch wordt gestart (E10):

- Dan de handmatige herstart door middel van de functietoets activeren, 2 x kort indrukken, led brandt groen.

➥ De herstart vindt plaats na 5 seconden, duur 10 minuten.

➥ Led-weergave toont de buitenste segmenten met de wijzers van de klok mee.

- Om te stoppen de functietoets enige seconden ingedrukt houden.

LET OP
Na de herstart toont de led-weergave de eerder ingestelde waarden van de pomp.

Neem contact op met een specialist of de Wilo-servicedienst indien de storing niet verholpen kan worden.

11 Afvoeren

Informatie over het verzamelen van gebruikte elektrische en elektronische producten

Door dit product op de voorgeschreven wijze af te voeren en correct te recyclen, worden milieuschade en persoonlijke gezondheidsrisico's voorkomen.

LET OP
Afvoer via het huisvuil is verboden!
In de Europese Unie kan dit symbool op het product, de verpakking of op bijbehorende documenten staan. Het betekent dat de betreffende elektrische en elektronische producten niet via het huisvuil afgevoerd mogen worden.

Voor een correcte behandeling, recycling en afvoer van de betreffende afgedankte producten dienen de volgende punten in acht te worden genomen:

- Geef deze producten alleen af bij de daarvoor bedoelde, gecertificeerde verzamelpunten.
- Neem de lokale voorschriften in acht!

Vraag naar informatie over de correcte afvoer bij de gemeente, de plaatselijke afvalverwerkingsplaats of bij de verkoper van het product. Meer informatie over recycling is te vinden onder www.wilo-recycling.com.

DECLARATION OF CONFORMITY
KONFORMITÄTSERKLÄRUNG

We, the manufacturer, declare under our sole responsibility that these glandless circulating pump types of the series,
Als Hersteller erklären wir unter unserer alleinigen Verantwortung, dass die Nassläufer-Umwälzpumpen der Baureihen,

Yonos PICO ...

(The serial number is marked on the product site plate)
(Die Seriennummer ist auf dem Typenschild des Produktes angegeben)

in their delivered state comply with the following relevant directives and with the relevant national legislation:
in der gelieferten Ausführung folgenden einschlägigen Bestimmungen entsprechen 'und entsprechender nationaler Gesetzgebung:

_ 2014/35/EU - LOW VOLTAGE / NIEDERSPANNUNGSRICHTLINIE

_ 2014/30/EU - ELECTROMAGNETIC COMPATIBILITY / ELEKTROMAGNETISCHE VERTRÄGLICHKEIT - RICHTLINIE

_ 2009/125/EC - ENERGY-RELATED PRODUCTS / NERGIEVERBRAUCHSRELEVANTER PRODUKTE - RICHTLINIE (and according to the regulation 641/2009 on glandless circulators amended by 622/2012 / und gemäß der Verordnung (EG) Nr. 641/2009 über Nassläuferpumpen, geändert durch 622/2012)

2011/65/EU + 2015/863 - RESTRICTION OF THE USE OF CERTAIN HAZARDOUS SUBSTANCES / BESCHRÄNKUNG DER VERWENDUNG BESTIMMTER GEFÄHRLICHER STOFFE-RICHTLINIE

comply also with the following relevant standards:
sowie auch den Bestimmungen zu folgenden harmonisierten europäischen Normen:

EN 60335-1:2012+A11:2014+A13:2017+A1:2019+A2:2019+A14:2019; EN 60335-2-51:2003+A1:2008+A2:2012; EN IEC 61000-6-1:2019; EN IEC 61000-6-2:2019; EN IEC 61000-6-3:2021; EN IEC 61000-6-4:2019; EN 16297-1:2012; EN 16297-2:2012; EN IEC 63000:2018;

Person authorized to compile the technical file is:
Bevollmächtigter für die Zusammenstellung der technischen Unterlagen ist:

WILO SE
Group Quality
Wilopark 1
D-44263 Dortmund

Dortmund,

ppa. Herchenhein

Digital unterschrieben von Holger Herchenhein
Datum: 2021.12.21 10:45:46 +01'00'

H. HERCHENHEIN
Senior Vice President - Group Quality & Qualification

wilo

Wilopark 1
D-44263 Dortmund

Declaration n°2117812-rev12

PC As-Sh n°4216446-EU-rev10

F-SQ_013-24

ORIGINAL DECLARATION / ORIGINAL-ERKLÄRUNG

EL

Επίσημη μετάφραση της Διακήρυξης

Εμείς, ο κατασκευαστής, δηλώνουμε με αποκλειστικά δική μας ευθύνη ότι οι υδρολίπαντοι κυκλοφορητές της σειράς
(Ο σειριακός αριθμός σημειώνεται στο ταμπελάκι του προϊόντος)

Yonos PICO ...

στην κατάσταση παράδοσης συμμορφώνονται με τις ακόλουθες σχετικές οδηγίες και τη σχετική εθνική νομοθεσία:

|| 2014/35/EU - Χαμηλής Τάσης || 2014/30/EU - Ηλεκτρομαγνητικής συμβατότητας || 2009/125/EC - Συνδεόμενα με την ενέργεια προϊόντα || 2011/65/EU + 2015/863 - για τον περιορισμό της χρήσης ορισμένων επικίνδυνων ουσιών

συμμορφώνεται επίσης με εναρμονισμένα πρότυπα:

EN 60335-1:2012+A11:2014+A13:2017+A1:2019+A2:2019+A14:2019; EN 60335-2-51:2003+A1:2008+A2:2012; EN IEC 61000-6-1:2019; EN IEC 61000-6-2:2019; EN IEC 61000-6-3:2021; EN IEC 61000-6-4:2019; EN 16297-1:2012; EN 16297-2:2012; EN IEC 63000:2018;

WILO SE
Group Quality
Wilopark 1

Πρόσωπο εξουσιοδοτημένο να συντάξει το τεχνικό αρχείο είναι: D-44263 Dortmund

ES

Traducción oficial de la Declaración

Nosotros, el fabricante, declaramos bajo nuestra exclusiva responsabilidad que los circuladores de rotor húmedo de la(s) serie(s)
(El nº de serie está marcado en la placa de características del producto)

Yonos PICO ...

cumple en la ejecución suministrada las siguientes disposiciones pertinentes y la legislación nacional correspondiente:

|| 2014/35/EU - Baja Tensión || 2014/30/EU - Compatibilidad Electromagnética || 2009/125/EC - Productos relacionados con la energía || 2011/65/EU + 2015/863 - Restricciones a la utilización de determinadas sustancias peligrosas

así como las disposiciones de las siguientes normas europeas armonizadas:

EN 60335-1:2012+A11:2014+A13:2017+A1:2019+A2:2019+A14:2019; EN 60335-2-51:2003+A1:2008+A2:2012; EN IEC 61000-6-1:2019; EN IEC 61000-6-2:2019; EN IEC 61000-6-3:2021; EN IEC 61000-6-4:2019; EN 16297-1:2012; EN 16297-2:2012; EN IEC 63000:2018;

WILO SE
Group Quality
Wilopark 1

Persona autorizada para la recopilación de los documentos técnicos: D-44263 Dortmund

FR

Traduction officielle de la déclaration

Nous, fabricant, déclarons sous notre seule responsabilité que les types de circulateurs des séries,
Le numéro de série est inscrit sur la plaque signalétique du produit)

Yonos PICO ...

dans leur état de livraison sont conformes aux dispositions des directives suivantes et aux législations nationales les transposant :

|| 2014/35/EU - BASSE TENSION || 2014/30/EU - COMPATIBILITE ELECTROMAGNETIQUE || 2009/125/EC - PRODUITS LIES A L'ENERGIE (et conformément au règlement 641/2009 sur les circulateurs à rotor noyé amendé par 622/2012) || 2011/65/EU + 2015/863 - LIMITATION DE L'UTILISATION DE CERTAINES SUBSTANCES DANGEREUSES

sont également conformes aux dispositions des normes européennes harmonisées suivantes :

EN 60335-1:2012+A11:2014+A13:2017+A1:2019+A2:2019+A14:2019; EN 60335-2-51:2003+A1:2008+A2:2012; EN IEC 61000-6-1:2019; EN IEC 61000-6-2:2019; EN IEC 61000-6-3:2021; EN IEC 61000-6-4:2019; EN 16297-1:2012; EN 16297-2:2012; EN IEC 63000:2018;

WILO SE
Group Quality
Wilopark 1

Personne autorisée à constituer le dossier technique est : D-44263 Dortmund

IT

Traduzione ufficiale della Dichiarazione

Noi, il costruttore, dichiariamo sotto la nostra esclusiva responsabilità che questi tipi di circolatori a rotore bagnato della serie,
(Il numero di serie è riportato sulla targhetta del sito del prodotto)

Yonos PICO ...

allo stato di consegna sono conformi alle seguenti direttive pertinenti e alla legislazione nazionale pertinente:

|| 2014/35/EU - Bassa Tensione || 2014/30/EU - Compatibilità Elettromagnetica || 2009/125/EC - Prodotti connessi all'energia || 2011/65/EU + 2015/863 - sulla restrizione dell'uso di determinate sostanze pericolose

rispettare anche le seguenti norme pertinenti:

EN 60335-1:2012+A11:2014+A13:2017+A1:2019+A2:2019+A14:2019; EN 60335-2-51:2003+A1:2008+A2:2012; EN IEC 61000-6-1:2019; EN IEC 61000-6-2:2019; EN IEC 61000-6-3:2021; EN IEC 61000-6-4:2019; EN 16297-1:2012; EN 16297-2:2012; EN IEC 63000:2018;

WILO SE
Group Quality
Wilopark 1

La persona autorizzata a compilare il fascicolo tecnico è: D-44263 Dortmund

PT

Tradução oficial da Declaração

Nós, o fabricante, declaramos sob nossa exclusiva responsabilidade que o(s) circulador(es) de rotor húmido da(s) série(s),
(O nº de série está marcado na placa de características do produto)

Yonos PICO ...

está em conformidade com a versão fornecida nas seguintes disposições relevantes e de acordo com a legislação nacional

|| 2014/35/EU - Baixa Voltagem || 2014/30/EU - Compatibilidade Electromagnética || 2009/125/EC - Produtos relacionados com o consumo de energia || 2011/65/EU + 2015/863 - relativa à restrição do uso de determinadas substâncias perigosas

assim como as seguintes disposições das normas europeias

EN 60335-1:2012+A11:2014+A13:2017+A1:2019+A2:2019+A14:2019; EN 60335-2-51:2003+A1:2008+A2:2012; EN IEC 61000-6-1:2019; EN IEC 61000-6-2:2019; EN IEC 61000-6-3:2021; EN IEC 61000-6-4:2019; EN 16297-1:2012; EN 16297-2:2012; EN IEC 63000:2018;

WILO SE
Group Quality
Wilopark 1

Pessoa autorizada para a elaboração de documentos técnicos: D-44263 Dortmund

DA

Officiel oversættelse af erklæringen

Vi, producenten, erklærer under vores eget ansvar, at disse kirtelfrie cirkulationspumpetyper i serien,
(Serienummeret er markeret på produktpladen)

Yonos PICO ...

i deres leverede tilstand overholde følgende relevante direktiver og den relevante nationale lovgivning:

|| 2014/35/EU - Lavspændings || 2014/30/EU - Elektromagnetisk Kompatibilitet || 2009/125/EC - Energirelaterede produkter || 2011/65/EU + 2015/863 - Begrænsning af anvendelsen af visse farlige stoffer

også overholde følgende relevante standarder:
EN 60335-1:2012+A11:2014+A13:2017+A1:2019+A2:2019+A14:2019; EN 60335-2-51:2003+A1:2008+A2:2012; EN IEC 61000-6-1:2019; EN IEC 61000-6-2:2019; EN IEC 61000-6-3:2021; EN IEC 61000-6-4:2019; EN 16297-1:2012; EN 16297-2:2012; EN IEC 63000:2018;

WILO SE
Group Quality
Wilopark 1
Person, der er autoriseret til at udarbejde den tekniske fil, er: D-44263 Dortmund

ET

Deklaratsiooni ametlik tõlge

Meie, tootja, kuulutame ainuisikulisel vastutusel, et need seeria näärmeteta tsirkulatsioonipumbad,
(Seerianumber on märgitud toote saidi plaadile)

Yonos PICO ...

oma tarnitud olekus järgima järgmisi asjakohaseid direktiive ja asjakohaseid siseriiklikke õigusakte:

|| 2014/35/EU - Madalpingeseadmed || 2014/30/EU - Elektromagnetilist Ühilduvust || 2009/125/EC - Energiamõjuga toodete || 2011/65/EU + 2015/863 - teatavate ohtlike ainete kasutamise piiramise kohta

vastama ka järgmistele asjakohastele standarditele:
EN 60335-1:2012+A11:2014+A13:2017+A1:2019+A2:2019+A14:2019; EN 60335-2-51:2003+A1:2008+A2:2012; EN IEC 61000-6-1:2019; EN IEC 61000-6-2:2019; EN IEC 61000-6-3:2021; EN IEC 61000-6-4:2019; EN 16297-1:2012; EN 16297-2:2012; EN IEC 63000:2018;

WILO SE
Group Quality
Wilopark 1
Tehnilise toimiku koostamiseks on volitatud isik: D-44263 Dortmund

FI

Julistuksen virallinen käännös

Me valmistaja vakuutamme yksinomaisella vastuullamme, että nämä sarjan tiivisteettömät kiertovesipumput,
(Sarjanumero on merkitty tuotekohtaiseen kilpeen)

Yonos PICO ...

toimitetussa tilassa noudattavat seuraavia asiaankuuluvia direktiivejä ja asiaa koskevaa kansallista lainsäädäntöä:

|| 2014/35/EU - Matala Jännite || 2014/30/EU - Sähkömagneettinen Yhteensopivuus || 2009/125/EC - Energiaan liittyvien tuotteiden || 2011/65/EU + 2015/863 - tiettyjen vaarallisten aineiden käytön rajoittamisesta

noudattamaan myös seuraavia asiaankuuluvia standardeja:
EN 60335-1:2012+A11:2014+A13:2017+A1:2019+A2:2019+A14:2019; EN 60335-2-51:2003+A1:2008+A2:2012; EN IEC 61000-6-1:2019; EN IEC 61000-6-2:2019; EN IEC 61000-6-3:2021; EN IEC 61000-6-4:2019; EN 16297-1:2012; EN 16297-2:2012; EN IEC 63000:2018;

WILO SE
Group Quality
Wilopark 1
Henkilö, jolla on valtuudet koota tekninen tiedosto, on: D-44263 Dortmund

IS

Opinber þýðing á yfirlýsingunni

Við framleiðandinn lýsum því yfir undir ábyrgð okkar einungis að þessar kirtillausu hringlaga dælugerðir seríunnar,
(Raðnúmerið er merkt á plötunni á vörustaðnum)

Yonos PICO ...

í afhentu ástandi í samræmi við eftirfarandi viðeigandi tilskipanir og viðeigandi innlenda löggjöf:

|| 2014/35/EU - Láqspennutilskipun || 2014/30/EU - Rafsequls-samhæfni-tilskipun || 2009/125/EC - Tilskipun varðandi vörur tengdar orkunotkun || 2011/65/EU + 2015/863 - Takmörkun á notkun tiltekinna hættulegra efna

uppfylla einnig eftirfarandi viðeigandi staðla:
EN 60335-1:2012+A11:2014+A13:2017+A1:2019+A2:2019+A14:2019; EN 60335-2-51:2003+A1:2008+A2:2012; EN IEC 61000-6-1:2019; EN IEC 61000-6-2:2019; EN IEC 61000-6-3:2021; EN IEC 61000-6-4:2019; EN 16297-1:2012; EN 16297-2:2012; EN IEC 63000:2018;

WILO SE
Group Quality
Wilopark 1
Sá sem hefur heimild til að taka saman tækniskrána er: D-44263 Dortmund

LT

Oficialus deklaracijos vertimas

Mes, kaip gamintojas, savo atsakomybės ribose deklaruojame, kad šios serijos šlapio rotoriaus siurblių modeliai,
(Serijos numeris pažymėtas ant produkto lentelės)

Yonos PICO ...

taip kaip pristatyti, atitinka sekančias aktualias direktyvas ir nacionalines teisės normas bei reglamentus:

|| 2014/35/EU - Žema įtampa || 2014/30/EU - Elektromagnetinis Suderinamumas || 2009/125/EC - Energija susijusiems gaminiams || 2011/65/EU + 2015/863 - dėl tam tikrų pavojingų medžiagų naudojimo apribojimo

taip pat atitinka sekančius aktualius standartus:
EN 60335-1:2012+A11:2014+A13:2017+A1:2019+A2:2019+A14:2019; EN 60335-2-51:2003+A1:2008+A2:2012; EN IEC 61000-6-1:2019; EN IEC 61000-6-2:2019; EN IEC 61000-6-3:2021; EN IEC 61000-6-4:2019; EN 16297-1:2012; EN 16297-2:2012; EN IEC 63000:2018;

WILO SE
Group Quality
Wilopark 1
Asmuo įgaliotas sudaryti techninius dokumentus yra: D-44263 Dortmund

LV

Deklarācijas oficiālais tulkojums

Mēs, ražotājs, ar pilnu atbildību paziņojam, ka šie slapjā rotora cirkulācijas sūkņu tipi,
(Sērijas numurs ir norādīts uz izstrādājuma plāksnītes)
Yonos PICO ...
piegādātāja valstī atbilst šādām attiecīgām direktīvām un attiecīgiem valsts tiesību aktiem:

|| 2014/35/EU - Zemsprieguma || 2014/30/EU - Elektromagnētiskās Saderības || 2009/125/EC - Enerģiju saistītiem ražojumiem || 2011/65/EU + 2015/863 - par dažu bīstamu vielu izmantošanas ierobežošanu 2011/65/UE

atbilst arī sekojošiem attiecīgiem standartiem:
EN 60335-1:2012+A11:2014+A13:2017+A1:2019+A2:2019+A14:2019; EN 60335-2-51:2003+A1:2008+A2:2012; EN IEC 61000-6-1:2019; EN IEC 61000-6-2:2019; EN IEC 61000-6-3:2021; EN IEC 61000-6-4:2019; EN 16297-1:2012; EN 16297-2:2012; EN IEC 63000:2018;

WILO SE
Group Quality
Wilopark 1
Persona pilnvarota sastādīt tehnisko dokumentāciju: D-44263 Dortmund

NL

Officiële vertaling van de verklaring

Wij, de fabrikant, verklaren onder onze eigen verantwoordelijkheid dat deze natloper-circulatiepompen van de serie,
(Het serienummer staat vermeld op het naamplaatje van het product)
Yonos PICO ...
in de geleverde versie voldoen aan de volgende relevante bepalingen en aan de overeenkomstige nationale wetgeving:

|| 2014/35/EU - Laagspannings || 2014/30/EU - Elektromagnetische Compatibiliteit || 2009/125/EC - Energiegerelateerde producten || 2011/65/EU + 2015/863 - betreffende beperking van het gebruik van bepaalde gevaarlijke stoffen

voldoen ook aan de volgende relevante normen:
EN 60335-1:2012+A11:2014+A13:2017+A1:2019+A2:2019+A14:2019; EN 60335-2-51:2003+A1:2008+A2:2012; EN IEC 61000-6-1:2019; EN IEC 61000-6-2:2019; EN IEC 61000-6-3:2021; EN IEC 61000-6-4:2019; EN 16297-1:2012; EN 16297-2:2012; EN IEC 63000:2018;

WILO SE
Group Quality
Wilopark 1
De persoon die bevoegd is om het technische bestand samen te stellen is: D-44263 Dortmund

NO

Offisiell oversettelse av erklæring

Vi som produsent erklærer herved vårt ansvar at våtløper sirkulasjonspumper under type serie,
(serienummeret er markert på pumpeskilt)
Yonos PICO ...
I levert tilstand vil produkt overholde følgende direktiver og relevant nasjonal lovgivning

|| 2014/35/EU - Lavspenningsdirektiv || 2014/30/EU - EMV–Elektromagnetisk kompatibilitet || 2009/125/EC - Direktiv energirelaterte produkter || 2011/65/EU + 2015/863 - Begrensning av bruk av visse farlige stoffer

Oppfølger også relevante standarder
EN 60335-1:2012+A11:2014+A13:2017+A1:2019+A2:2019+A14:2019; EN 60335-2-51:2003+A1:2008+A2:2012; EN IEC 61000-6-1:2019; EN IEC 61000-6-2:2019; EN IEC 61000-6-3:2021; EN IEC 61000-6-4:2019; EN 16297-1:2012; EN 16297-2:2012; EN IEC 63000:2018;

WILO SE
Group Quality
Wilopark 1
Vedkommendesom er autorisert til å sammenstille teknisk fil er: D-44263 Dortmund

SV

Officiell översättning av försäkran

Vi, tillverkaren, försäkrar under eget ansvar att de våtlöpande cirkulationspumparna i serien
(Serienumret finns utmärkt på produktens dataskylt)
Yonos PICO ...
i det utförande de levererades överrenstämmer med följande relevanta direktiv och relevant nationell lagstiftning

|| 2014/35/EU - Lågspännings || 2014/30/EU - Elektromagnetisk Kompatibilitet || 2009/125/EC - Energirelaterade produkter || 2011/65/EU + 2015/863 - begränsning av användning av vissa farliga ämnen

överrenstämmer också med följande relevanta standarder:
EN 60335-1:2012+A11:2014+A13:2017+A1:2019+A2:2019+A14:2019; EN 60335-2-51:2003+A1:2008+A2:2012; EN IEC 61000-6-1:2019; EN IEC 61000-6-2:2019; EN IEC 61000-6-3:2021; EN IEC 61000-6-4:2019; EN 16297-1:2012; EN 16297-2:2012; EN IEC 63000:2018;

WILO SE
Group Quality
Wilopark 1
Person behörig att sammanställa denna tekniska fil är: D-44263 Dortmund

GA

Eadar-theangachadh oifigeil den Ghàirm

Bidh sinn, an neach-dèanamh, a 'foillseachadh fon aon uallach againn gu bheil na seòrsachan pumpa cuairteachaidh glandless seo den t-sreath,
(Tha an àireamh sreathach air a chomharrachadh air clàr làrach an toraidh)
Yonos PICO ...
anns an stàit lìbhrigidh aca gèilleadh ris na stiùiridhean buntainneach a leanas agus ris an reachdas nàiseanta buntainneach:

|| 2014/35/EU - Ìsealvoltais || 2014/30/EU - Comhoiriúnacht Leictreamaighnéadach || 2009/125/EC - Fuinneamh a bhaineann le táirgí || 2011/65/EU + 2015/863 - Srian ar an úsáid a bhaint as substainní guaiseacha acu

gèilleadh cuideachd ris na h-inbhean iomchaidh a leanas:
EN 60335-1:2012+A11:2014+A13:2017+A1:2019+A2:2019+A14:2019; EN 60335-2-51:2003+A1:2008+A2:2012; EN IEC 61000-6-1:2019; EN IEC 61000-6-2:2019; EN IEC 61000-6-3:2021; EN IEC 61000-6-4:2019; EN 16297-1:2012; EN 16297-2:2012; EN IEC 63000:2018;

WILO SE
Group Quality
Wilopark 1
Is e an neach le ùghdarras am faidhle teicnigeach a chur ri chèile: D-44263 Dortmund

BG

Официален превод на Декларация

Ние, като производител, декларираме на собствена отговорност, че
помпите с мокър ротор от серията,
Серийните номера са обозначени на табелата на продукта

Yonos PICO ...

В доставения им вид са в съответствие приложимите за държавата
директиви и законодателство

|| 2014/35/EU - Ниско Напрежение || 2014/30/EU - Електромагнитна съвместимост || 2009/125/EC - Продукти, свързани с енергопотреблението || 2011/65/EU + 2015/863 - относно ограничението за употребата на определени опасни вещества

Също така отговарят на следните изискуеми норми:
EN 60335-1:2012+A11:2014+A13:2017+A1:2019+A2:2019+A14:2019; EN 60335-2-51:2003+A1:2008+A2:2012; EN IEC 61000-6-1:2019; EN IEC 61000-6-2:2019; EN IEC 61000-6-3:2021; EN IEC 61000-6-4:2019; EN 16297-1:2012; EN 16297-2:2012; EN IEC 63000:2018;

WILO SE
Group Quality
Wilopark 1

Лицето, упълномощено да състави техническия доклад е: D-44263 Dortmund

CS

Oficiální překlad Prohlášení

My, výrobce, prohlašujeme na základě naší výhradní odpovědnosti, že tyto
bezucpávkové oběhové čerpadlo řady,
(Sériové číslo je uvedeno na výrobním štítku)

Yonos PICO ...

ve svém dodaném stavu dodržovat následující relevantní směrnice a
příslušnou národní legislativu:

|| 2014/35/EU - Nízké Napětí || 2014/30/EU - Elektromagnetická Kompatibilita || 2009/125/EC - Výrobků spojených se spotřebou energie || 2011/65/EU + 2015/863 - Omezení používání některých nebezpečných látek

dodržovat také následující relevantní normy:
EN 60335-1:2012+A11:2014+A13:2017+A1:2019+A2:2019+A14:2019; EN 60335-2-51:2003+A1:2008+A2:2012; EN IEC 61000-6-1:2019; EN IEC 61000-6-2:2019; EN IEC 61000-6-3:2021; EN IEC 61000-6-4:2019; EN 16297-1:2012; EN 16297-2:2012; EN IEC 63000:2018;

WILO SE
Group Quality
Wilopark 1

Osoba oprávněná sestavit technickou dokumentaci je: D-44263 Dortmund

HR

Službeni prijevod Deklaracije

Mi, proizvođač, izjavljujemo pod isključivom odgovornošću da ova
mokrorotorna pumpa tipa iz serije,
(Serijski broj je označen na tipskoj pločici proizvoda)

Yonos PICO ...

u isporučenom stanju odgovara sljedećim relevantnim direktivama i
relevantnom nacionalnom zakonodavstvu:

|| 2014/35/EU - Smjernica o niskom naponu || 2014/30/EU - Elektromagnetna kompatibilnost - smjernica || 2009/125/EC - Smjernica za proizvode relevantne u pogledu potrošnje energije || 2011/65/EU + 2015/863 - ograničenju uporabe određenih opasnih tvari

u skladu također i sa sljedećim relevantnim standardima:
EN 60335-1:2012+A11:2014+A13:2017+A1:2019+A2:2019+A14:2019; EN 60335-2-51:2003+A1:2008+A2:2012; EN IEC 61000-6-1:2019; EN IEC 61000-6-2:2019; EN IEC 61000-6-3:2021; EN IEC 61000-6-4:2019; EN 16297-1:2012; EN 16297-2:2012; EN IEC 63000:2018;

WILO SE
Group Quality
Wilopark 1

Osoba ovlaštena za sastavljanje tehničke dokumentacije: D-44263 Dortmund

HU

A Nyilatkozat hivatalos fordítása

Mi, a gyártó, saját felelősségünkre kijelentjük, hogy a sorozat
nedvestengelyű keringető szivattyúi,
(A sorozatszámot a termék adattábláján feltüntetik)

Yonos PICO ...

leszállított kivitelükben feleljenek meg a következő vonatkozó
irányelveknek és a vonatkozó nemzeti irányelveknek

|| 2014/35/EU - Alacsony Feszültségű || 2014/30/EU - Elektromágneses összeférhetőségre || 2009/125/EC - Energiával kapcsolatos termékek || 2011/65/EU + 2015/863 - egyes veszélyes való alkalmazásának korlátozásáról

megfeleljen a következő vonatkozó előírásoknak is:
EN 60335-1:2012+A11:2014+A13:2017+A1:2019+A2:2019+A14:2019; EN 60335-2-51:2003+A1:2008+A2:2012; EN IEC 61000-6-1:2019; EN IEC 61000-6-2:2019; EN IEC 61000-6-3:2021; EN IEC 61000-6-4:2019; EN 16297-1:2012; EN 16297-2:2012; EN IEC 63000:2018;

WILO SE
Group Quality
Wilopark 1

A műszaki dokumentáció összeállítására jogosult személy: D-44263 Dortmund

PL

Oficjalne tłumaczenie Deklaracji Zgodności

Producent oświadcza na wyłączną odpowiedzialność, że typoszeregi bez
dławnicowych pomp obiegowych z serii
(Numer seryjny znajduje się na tabliczce znamionowej produktu)

Yonos PICO ...

w stanie dostarczonym są zgodne z następującymi dyrektywami i
przepisami krajowymi mającymi zastosowanie:

|| 2014/35/EU - Niskich Napięć || 2014/30/EU - Kompatybilności Elektromagnetycznej || 2009/125/EC - Produktów związanych z energią || 2011/65/EU + 2015/863 - sprawie ograniczenia stosowania niektórych niebezpiecznych substancji

są również zgodne z następującymi specyfikacjami technicznymi mającymi zastosowanie:
EN 60335-1:2012+A11:2014+A13:2017+A1:2019+A2:2019+A14:2019; EN 60335-2-51:2003+A1:2008+A2:2012; EN IEC 61000-6-1:2019; EN IEC 61000-6-2:2019; EN IEC 61000-6-3:2021; EN IEC 61000-6-4:2019; EN 16297-1:2012; EN 16297-2:2012; EN IEC 63000:2018;

WILO SE
Group Quality
Wilopark 1

Osoba upoważniona do sporządzenia dokumentacji technicznej: D-44263 Dortmund

RO

Traducere oficială a Declarației

Noi, producătorul, declarăm sub responsabilitatea noastră exclusivă că aceste tipuri de pompe de recirculare cu rotor umed, din seria

(Numărul serial este marcat pe plăcuta de identificare a produsului)

Yonos PICO ...

în starea lor livrată, respectă următoarele directive relevante și legislația națională relevantă:

|| 2014/35/EU - Joasă Tensiune || 2014/30/EU - Compatibilitate Electromagnetică || 2009/125/EC - Produselor cu impact energetic || 2011/65/EU + 2015/863 - privind restricțiile de utilizare a anumitor substanțe periculoase

sunt conforme, de asemenea, cu următoarele standarde relevante

EN 60335-1:2012+A11:2014+A13:2017+A1:2019+A2:2019+A14:2019; EN 60335-2-51:2003+A1:2008+A2:2012; EN IEC 61000-6-1:2019; EN IEC 61000-6-2:2019; EN IEC 61000-6-3:2021; EN IEC 61000-6-4:2019; EN 16297-1:2012; EN 16297-2:2012; EN IEC 63000:2018;

WILO SE
Group Quality
Wilopark 1

Persoana autorizată sa compileze dosarul tehnic este: D-44263 Dortmund

SK

Oficiálny preklad vyhlásenia

My, výrobca, na vlastnú zodpovednosť vyhlasujeme, že tieto bezucpávkové obehové čerpadlá radu,

(Sériové číslo je uvedené na štítku s výrobkom)

Yonos PICO ...

v dodanom stave zodpovedajú nasledujúcim relevantným smerniciam a príslušným národným právnym predpisom:

|| 2014/35/EU - Nízkonapäťové zariadenia || 2014/30/EU - Elektromagnetická Kompatibilita || 2009/125/EC - Energeticky významných výrobkov || 2011/65/EU + 2015/863 - obmedzení používania určitých nebezpečných látok

spĺňať aj nasledujúce relevantné normy:

EN 60335-1:2012+A11:2014+A13:2017+A1:2019+A2:2019+A14:2019; EN 60335-2-51:2003+A1:2008+A2:2012; EN IEC 61000-6-1:2019; EN IEC 61000-6-2:2019; EN IEC 61000-6-3:2021; EN IEC 61000-6-4:2019; EN 16297-1:2012; EN 16297-2:2012; EN IEC 63000:2018;

WILO SE
Group Quality
Wilopark 1

Osoba oprávnená zostaviť technickú dokumentáciu je: D-44263 Dortmund

SL

Uradni prevod izjave

Mi, kot proizvajalci, z polno odgovornostjo izjavljamo, da :e vrste obtočnih črpalk brez žleze serije,

(Serijska številka je označena na napisni tablici izdelka)

Yonos PICO ...

v stanju dostave ravnajo v skladu z naslednjimi ustreznimi direktivami in ustrezno nacionalno zakonodajo:

|| 2014/35/EU - Nizka Napetost || 2014/30/EU - Elektromagnetno Združljivostjo || 2009/125/EC - Izdelkov, povezanih z energijo || 2011/65/EU + 2015/863 - o omejevanju uporabe nekaterih nevarnih snovi

izpolnjujejo tudi naslednje ustrezne standarde:

EN 60335-1:2012+A11:2014+A13:2017+A1:2019+A2:2019+A14:2019; EN 60335-2-51:2003+A1:2008+A2:2012; EN IEC 61000-6-1:2019; EN IEC 61000-6-2:2019; EN IEC 61000-6-3:2021; EN IEC 61000-6-4:2019; EN 16297-1:2012; EN 16297-2:2012; EN IEC 63000:2018;

WILO SE
Group Quality
Wilopark 1

Oseba, pooblaščena za sestavo tehnične dokumentacije, je: D-44263 Dortmund

TR

CE Uygunluk Beyanı

Biz üretici olarak, sirkülasyon pompa tip serilerinin tamamen kendi sorumluluğumuz altında olduğunu beyan ederiz.

Seri numarası ürünün üzerindedir.

Yonos PICO ...

teslim edildiği şekliyle aşağıdaki ilgili hükümler ile uyumludur;

|| 2014/35/EU - Alçak Gerilim Yönetmeliği || 2014/30/EU- Elektromanyetik Uyumluluk Yönetmeliği || 2009/125/EC - Eko Tasarım Yönetmeliği || 2011/65/EU + 2015/863 - Belirli tehlikeli maddelerin bir kullanımını sınırlandıran

İlgili uyumlaştırılmış Avrupa standartları;

EN 60335-1:2012+A11:2014+A13:2017+A1:2019+A2:2019+A14:2019; EN 60335-2-51:2003+A1:2008+A2:2012; EN IEC 61000-6-1:2019; EN IEC 61000-6-2:2019; EN IEC 61000-6-3:2021; EN IEC 61000-6-4:2019; EN 16297-1:2012; EN 16297-2:2012; EN IEC 63000:2018;

WILO SE
Group Quality
Wilopark 1

Teknik dosyayı düzenleyen yetkili kişi; D-44263 Dortmund

MT

Traduzzjoni uffiċjali tad-Dikjarazzjoni

Ahna, il-manifattur, niddikjaraw taħt ir-responsabbiltà unika tagħna li dawn it-tipi ta 'pompa ċirkolanti minħajjar glandola tas-serje,

(In-numru tas-serje huwa mmarkat fuq il-pjan ċa tas-sit tal-prodott)

Yonos PICO ...

fl-istat moħtija tagħhom jikkonformaw mad-direttivi rilevanti li ġejjin u mal-leġislazzjoni nazzjonali relevanti:

|| 2014/35/EU - Vultaġġ Baxx || 2014/30/EU - Kompatibbiltà Elettromanjetika || 2009/125/EC - Prodotti relatati mal-enerġija || 2011/65/EU + 2015/863 - dwar ir-restrizzjoni tal-użu ta' ċerti sustanzi perikolużi

jikkonformaw ukoll mal-istandards rilevanti li ġejjin:

EN 60335-1:2012+A11:2014+A13:2017+A1:2019+A2:2019+A14:2019; EN 60335-2-51:2003+A1:2008+A2:2012; EN IEC 61000-6-1:2019; EN IEC 61000-6-2:2019; EN IEC 61000-6-3:2021; EN IEC 61000-6-4:2019; EN 16297-1:2012; EN 16297-2:2012; EN IEC 63000:2018;

WILO SE
Group Quality
Wilopark 1

Persuna awtorizzata biex tiġbor il-fajl tekniku hija: D-44263 Dortmund

wilo

Local contact at
www.wilo.com/contact

WILO SE
Wilopark 1
D-44263 Dortmund
Germany
T +49(0)231 4102-0
F +49(0)231 4102-7363
wilo@wilo.com
www.wilo.com

Pioneering for You