Technisches Datenblatt

Anschlussgewinde-Dichtring, PG

Artikelnummer: 2030098

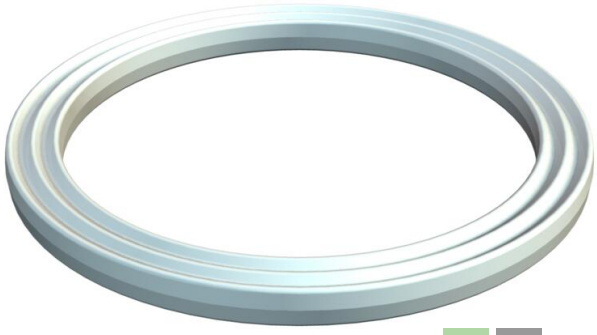

Anschlussgewinde-Dichtring ähnlich Teil 9 nach DIN 46320, Maße jedoch material- und funktionsbedingt zum Teil abweichend, geeignet für alle Kabelverschraubungen aus Kunststoff mit PG-Anschlussgewinde nach DIN 40430. Die Innendurchmesser der Dichtringe sind so ausgelegt, dass diese unverlierbar vormontiert werden können.

HALOGEN FREE Pg

PE Polyethylen

Stammdaten

Artikelnummer	2030098
Typ	107 F PG9 PE
Bezeichnung 1	Anschlussgewindedichtring
Hersteller	OBO
Dimension	PG9
Werkstoff	Polyethylen
Kleinste VK-Einheit	100
Mengeneinheit	Stück
Gewicht	0,013 kg
Gewichtseinheit	kg/100 St.
CO2 Fußabdruck (GWP) Cradle-to-Gate	0,0018 kg CO2e / 1 Stück

Abmessungen

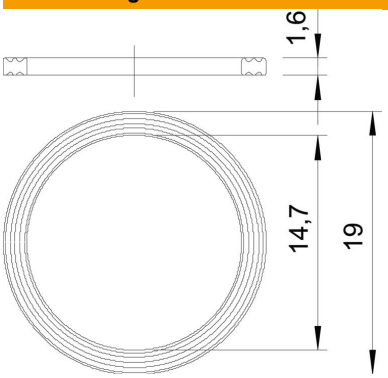

Maß D1	19 mm
Maß D2	14,7 mm
Maß t	1,6 mm

Technisches Datenblatt

Anschlussgewinde-Dichtring, PG

Artikelnummer: 2030098

Technische Daten

Ausführung	Flachdichtring
Geeignet für Gewindemaß PG	9
Halogenfrei	ja
Innendurchmesser	14,7 mm
ROHS Konform	ja