Technisch specificatieblad

Bevestigingsbeugel isFang voor wandmontage, 80 mm afstand
Artikelnr. 5408950

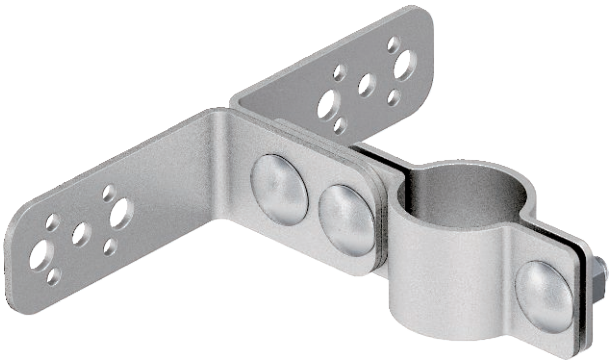

- voor bevestigen van het isFang-systeem aan de te beveiligen constructie resp. aan de muur

VA Roestvast staal 1.4301

Stamgegevens

Bestelnr.	5408950
Type	isFang TW80
Dimensie	80mm
Materiaal	Materiaal: roestvrij staal 1.4301
Materiaal-afk.	A2
Kleinste verkoop-eenheid (VG)	2 Stuk
Gewicht	63,00 kg/100 st.

Technische gegevens

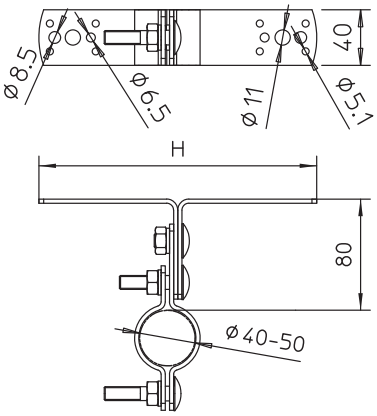

Afmeting H	200,00 mm
Afmeting L	80,00 mm