Kalani IP66 Paalklem

Artikelnummer 0056830

PRO

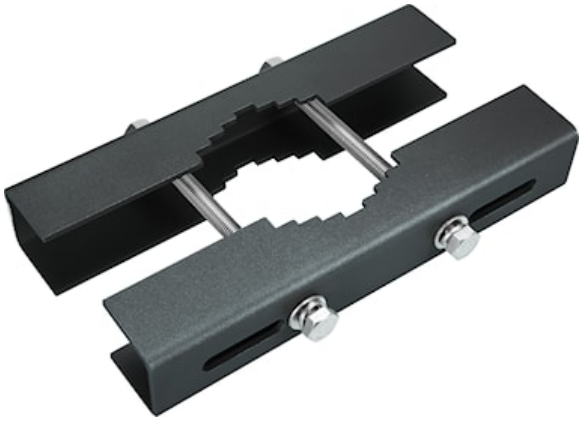

Pole clamp to fix floodlight onto 60-100mm poles at any mounting height, compatible with Kalani. Weight: 3kg.

Technische gegevens

Afmetingen (mm)

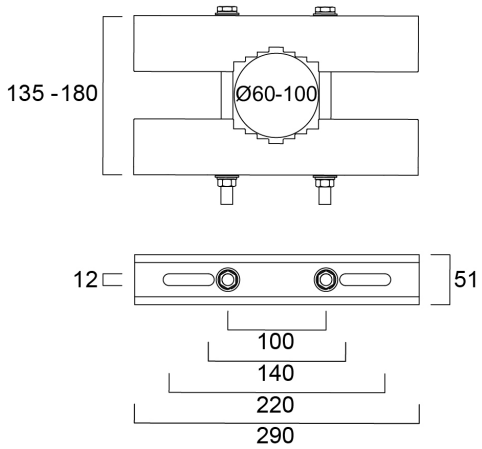

Fotometrie

Kalani IP66 Paalklem

Artikelnummer 0056830

SYLVANIA

Algemene gegevens

Productnaam	Kalani IP66 Paalklem
Technologie	Non - Electrical Device
Type accessoire	Mounting
Type of accessory	Plug/clamp
Behuizing	Aluminium
Algemene toepassing	Logistiek & Industrie
ETIM klasse	EC002557
E-nummer FI	4579666
Garantie	5 jaar

Verpakkingen

EAN code	5410288568300
Enkele lengte verpakking (cm)	7.5
Enkele breedte verpakking (cm)	7.5
Hoogte eenheidsverpakking (cm)	30.5
DUN14 (inner)	15410288568307
Eenheden per omdoos	2
Lengte omdoos (cm)	32.5
Breedte omdoos (cm)	17.5
Diepte omdoos (cm)	9.5

Fysieke gegevens

Kleur behuizing	RAL 9017 - Traffic black
Lengte (mm)	290
Breedte (mm)	51
Hoogte (mm)	57
Gewicht (kg)	3.0