45022183 HANSACLINICA - Wastafelkraan

EAN: 4057304013089
static.hansa.com/45022183

- Wastafel
- Gezondheid en verzorging
- Eengreeps
- Wastafelmontage
- Chroom
- Vaste uitloop
- Kristalheldere laminaire straal
- Lange hendel, Hendel met warm-koud-aanduiding, Eengreeps bediend
- Temperatuurbegrenzer, Temperatuurbegrenzer (achteraf instelbaar)
- ø 40 mm keramisch binnenwerk voor debiet en temperatuur instelling
- Koperen aansluitpijpen
- Kraanhuis gemaakt van DZR messing, Oppervlakte met watercontact zonder nikkelcoating, 3S-installatie
- Zonder afvoergarnituur, Zonder trekstangopening

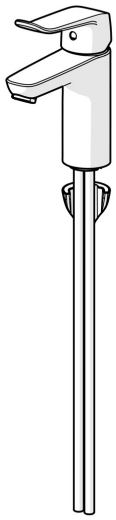

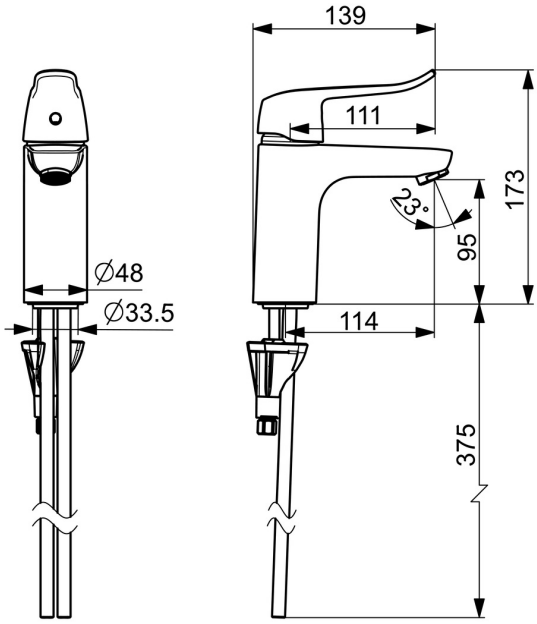

Technische gegevens

Doorstromingseigenschappen

Doorstroomhoeveelheid bij 3 bar	**12.4 l/min**
Drukverlies bij doorstroomhoeveelheid (0,1 l/s)	**0.7 bar**

Technische eigenschappen

DN-maat	**DN15**
Warmwatertoevoer	**max. +80°C**
Werkdruk	**0.5-10 bar**
Projection	**114 mm**
Terugstroom beveiliging (EN1717)	**AA**
Materiaal	**brass**

Voorschriften

EN-norm	**EN 817**
Geluidsklasse	**I (ISO 3822)**

Toestemmingen en Verklaringen

KIWA	**K6116/08**
DVGW	**DW-6506DL0556**
ABP	**P-IX 29684/IA**

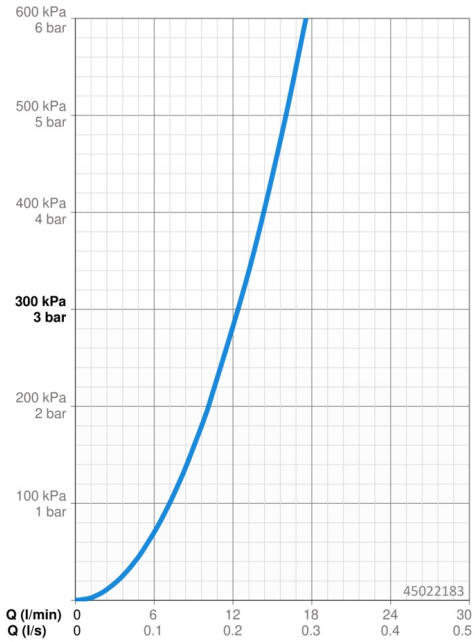

Reserveonderdelen

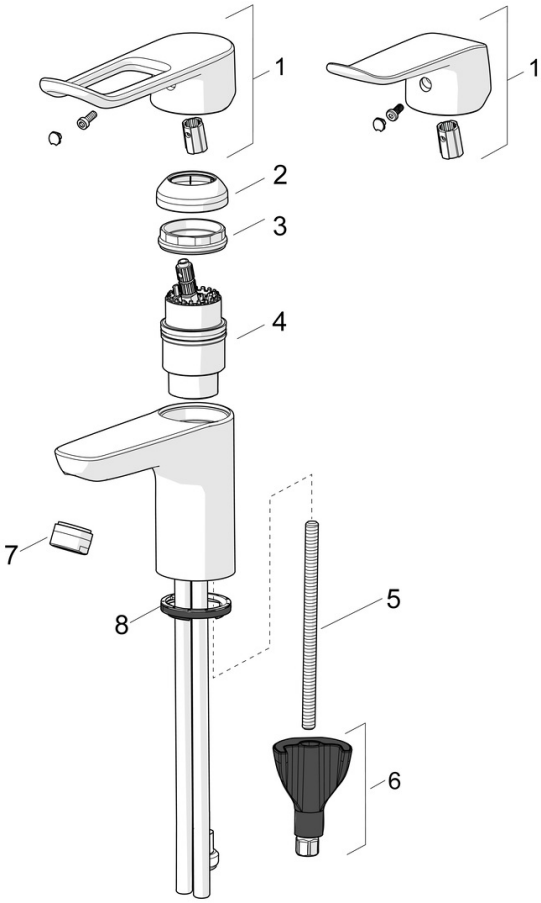

SP45022186

	Naam	Code
01	Hendel, L=136 Chroom	59914719
01	Lange hendel, L=162 Chroom	59914716
02	Kap Chroom	59914478
03	Schroefring, M42x1,5, SW 38	59914128
04	Binnenwerk, 4.0 Classic	59914129
05	Bevestigingsschroeven, M8x1, L=130	59914474
06	Bevestigingsset	59914475
07	Mousseur, M24x1, 6 l/min Chroom	59914476
07	Mousseur, M24x1 STD PL HC A Laminar (2013-) Chroom	59914054
08	Wasser	59914591
N.I.	Wastegarnituur, (2019-) Chroom	59914764
N.I.	Doucheslang, L=1750 Satijn	54120300
N.I.	Douchehouder Chroom	04430100
N.I.	Bidetta handdouche Chroom	59914162