Technisch specificatieblad

Kanaalverbinder en naadafdekking

Artikelnummer: 6113024







Naadafdekking voor het bodemdeel van de Rapid 45-2 wandgoot voor het lamineren van snijranden en voor een optimale verbinding van de gootsegmenten. De naadafdekkingen worden vastgeklikt. Geschikt voor de kanaalhoogten 100 mm en 165 mm.

PC/ ABS Polycarbonaat/acrylnitriel-butadieen-styrol

Stamgegevens

Artikelnummer	6113024
Type	GK-KS45-1AL
Omschrijving 1	Naadafdekking
Omschrijving 2	voor Rapid 45-2 100 en 165
Fabrikant	OBO
Dimensie	168x55x15
Kleur	aluminium
Materiaal	Polycarbonaat/acrylnitriel-butadieen-styrol
Kleinste verkoop-eenheid	1
Eenheid van hoeveelheid	Stuk
Gewicht	0,58 kg
Eenheid gewicht	kg/100 st.
CO2-voetafdruk (GWP) van wieg tot poort	0,0976 kg CO2e / 1 Stuk

Technisch specificatieblad

Kanaalverbinder en naadafdekking

Artikelnummer: 6113024

Afmetingen

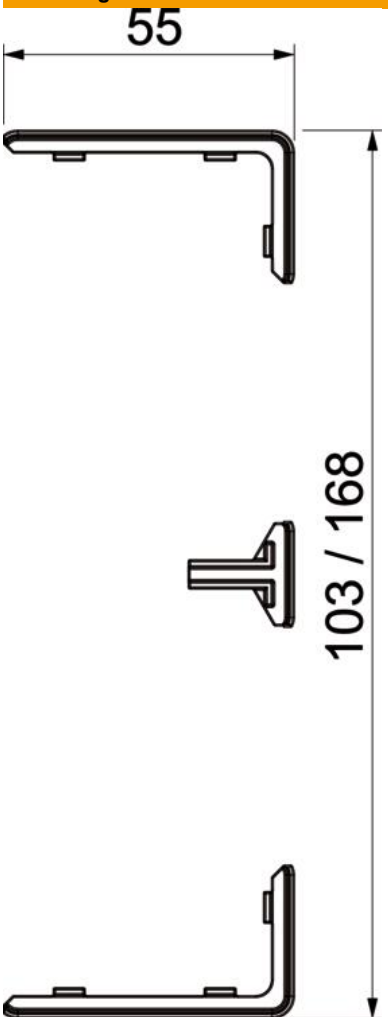

Lengte	15 mm
Breedte	55 mm
Hoogte	27 mm

Technisch specificatieblad

Kanaalverbinder en naadafdekking

Artikelnummer: 6113024

Technische gegevens

Uitvoering	Afdekking van kanaalsnedes
Type bevestiging	Schuiven (voor montage)
Vorm	Symmetrisch
Voor kanaalbreedte	100,17 mm
Voor kanaalhoogte	53 mm
Halogeenvrij	ja
Dekselbreedte	45 mm
ROHS-conform	ja
Beschermingsgraad	IP40
Beschermingsgraad IK-code	IK08
Temperatuurbereik max.	60 °C
Temperatuurbereik min.	-15 °C