Fiche technique

Raccord de goulotte et couvre-joint

Référence: 6113024







Couvre-joint pour le socle des goulottes d'appareillage Rapid 45-2 afin de dissimuler les bords de coupe et pour un raccordement impeccable des segments de goulottes. Les couvre-joints sont emboîtés sur la goulotte. Convient aux largeurs de goulotte de 100 mm et de 165 mm.

PC/ ABS Polycarbonate/Acrylonitryl-butadiène-styrène

Données de base

Référence	6113024
Typee	GK-KS45-1AL
Désignation 1	Couvre-joint
Désignation 2	pour Rapid 45-2 100 et 165
Fabricant	OBO
Dimension	168x55x15
Couleur	aluminium
Matériau	Polycarbonate/Acrylonitryl-butadiène-styrène
Unité d'emballage minimale	1
Unité de quantité	pc
Poids	0,58 kg
Unité de poids	kg/100 pc
Empreinte CO2 (GWP) du berceau à la porte	0,0976 kg CO2e / 1 Pièce

Fiche technique

Raccord de goulotte et couvre-joint

Référence: 6113024

Dimensions

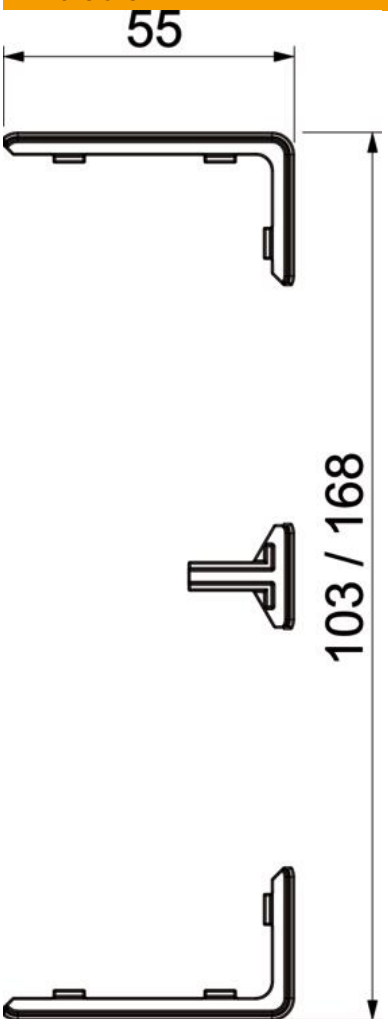

Longueur	15 mm
Largeur	55 mm
Hauteur	27 mm

Fiche technique

Raccord de goulotte et couvre-joint

Référence: 6113024

Caractéristiques techniques

Modèle	Cache pour découpes de goulottes
Type de fixation	Pousser (avant montage)
forme	symétrique
pour largeur de goulotte	100,17 mm
pour hauteur de goulotte	53 mm
Sans halogène	oui
Largeur de la partie supérieure	45 mm
Conformité ROHS	oui
Indice de protection	IP40
Indice de protection code IK	IK08
Plage de températures d'utilisation max.	60 °C
Plage de températures d'utilisation min.	-15 °C