Technisch specificatieblad

OBOSTRUT Profielrail, geperf., sleufbreedte 22 mm

Artikelnummer: 1122940



Zware C-profielrails voor individuele installatie van draagconstructies voor bijv. kabelgoten of als console voor schakelkasten. Ook toepasbaar voor kabelinstallatie in combinatie met beugelklemmen met U-voet.

CE 22 U E30 E90

St Staal

FT thermisch verzinkt

Stamgegevens

Artikelnummer	1122940
Type	MS4121P0900FT
Omschrijving 1	OBOSTRUT Profielrail
Omschrijving 2	geperf., sleufbreedte 22 mm
Fabrikant	OBO
Dimensie	900x41x21
Materiaal	Staal
Oppervlak	thermisch verzinkt
Oppervlaktenorm	DIN EN ISO 1461
Kleinste verkoop-eenheid	1
Eenheid van hoeveelheid	Stuk
Gewicht	158 kg
Eenheid gewicht	kg/100 st.
CO2-voetafdruk (GWP) van wieg tot poort	2,8522 kg CO2e / 1 Stuk

Technisch specificatieblad

OBOSTRUT Profielrail, geperf., sleufbreedte 22 mm

Artikelnummer: 1122940

Afmetingen

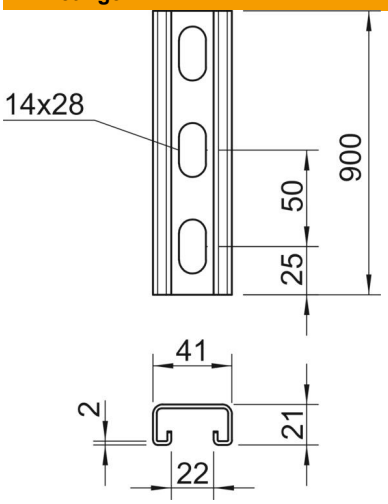

Lengte	900 mm
Breedte	41 mm
Hoogte	21 mm
Maat L	900 mm

Technische gegevens

Afbreekbaar	nee
Soort perforatie	Achterzijde geperforeerd
Uitvoering	Enkel profiel
Boorgatafstand centrisch	50 mm
Functiebehoud	ja
Gatgrootte	14x28
Materiaaldikte	2 mm
Met perforatie	ja
Met vertanding	ja
Profielvorm	C-profiel
ROHS-conform	ja
Sleufbreedte	22 mm
Statische waarde A	1,65 cm²
Statische waarde Iy	0,95 cm⁴
Statische waarde Iz	4,51 cm⁴
Statische waarde Wy	0,89 cm³
Statische waarde Wz	2,2 cm³