Technische Daten/ Technical Data

KLUDI OBJEKTA
Thermostat-Brause-Armatur
DN 15

Artikel- Nr.: 35200O538

Oberfläche:
O5 Matt Vermillion

Artikeltext
Hersteller KLUDI GmbH & Co. KG
Typ: KLUDI OBJEKTA
Thermostat-Brause-Armatur
Artikel- Nr.: 35200O538

Thermostat-Brause-Armatur
Wandmontage
Temperaturwählgriff mit Heißwassersperre 40°C
inkl. optionalem Temperaturbegrenzer auf 43°C
Absperrgriff mit 50% Wassermengenbegrenzung
eigensicher gegen Rückfließen
Brauseabgang G1/2
Keramik-Oberteil 180°
Durchflussmenge bei 3 bar 18 l/min.
S-Anschlüsse G1/2 x G3/4
mit Schmutzfangsieben

Produktabbildung/ Product picture

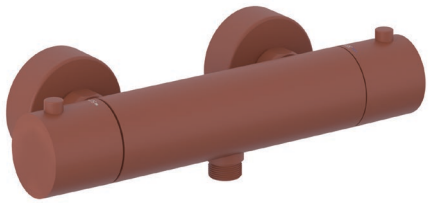

Maßzeichnung/ Dimensional drawing

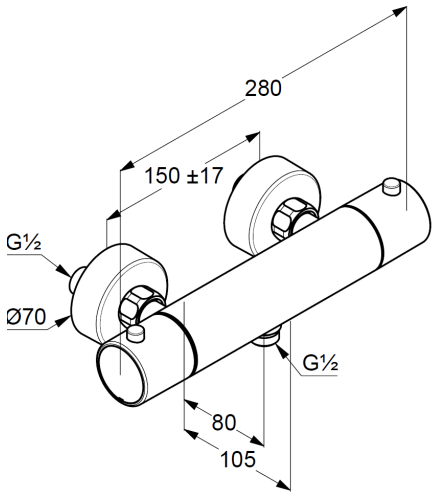
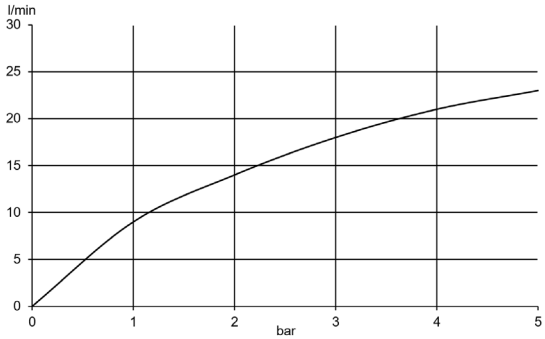
Durchfluss/ Flow rate