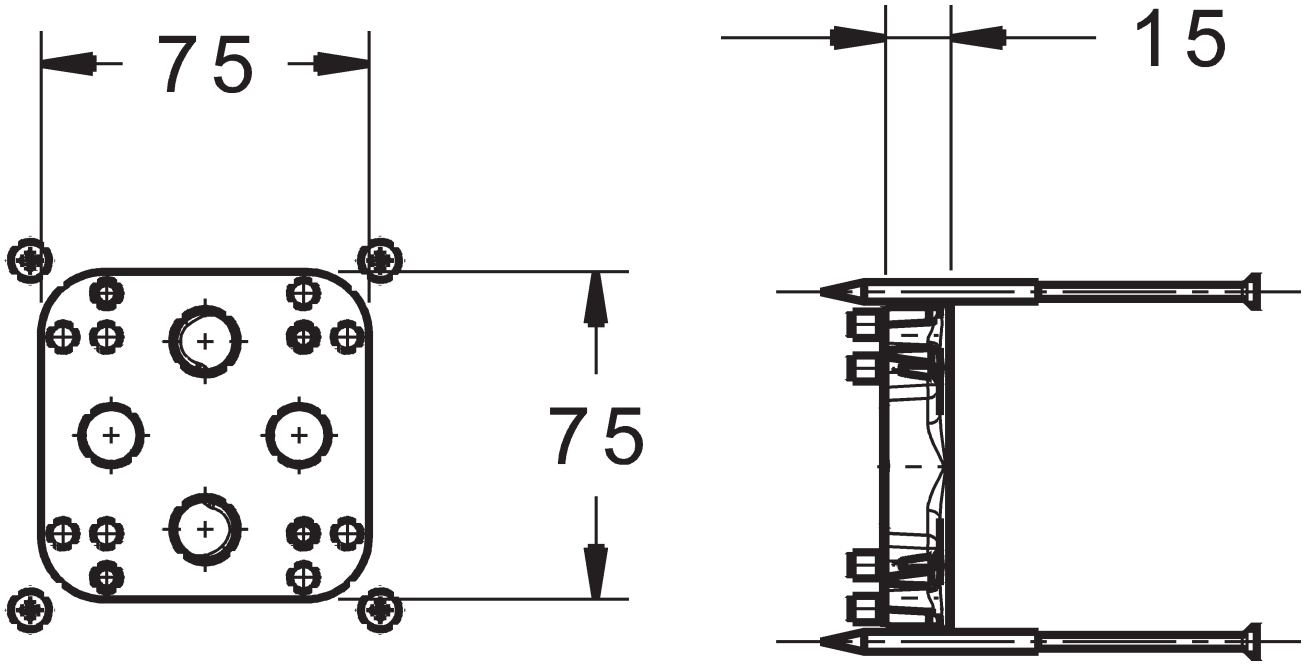
75
75
15