Technisch specificatieblad

US 5-hangprofiel FT

Artikelnummer: 6341608



Hangprofiel (U-profiel) in de afmeting 50 x 50 mm met aangelaste kopplaat. Voor bevestiging aan horizontale betonnen plafonds en stalen dragers. Vanaf lengte 400mm of bij de montage van consoles op het uiteinde van het hangprofiel moet afstandsstuk type DSK 45 gebruikt worden.

St Staal

FT thermisch verzinkt

Stamgegevens

Artikelnummer	6341608
Type	US 5 K 90 FT
Omschrijving 1	Hangprofiel
Omschrijving 2	met vastgelaste kopplaat
Fabrikant	OBO
Dimensie	50x50x900
Kleur	zink
Materiaal	Staal
Oppervlak	thermisch verzinkt
Oppervlaktenorm	DIN EN ISO 1461
Kleinste verkoop-eenheid	1
Eenheid van hoeveelheid	Stuk
Gewicht	256 kg
Eenheid gewicht	kg/100 st.
CO2-voetafdruk (GWP) van wieg tot poort	6,05 kg CO2e / 1 Stuk

Technisch specificatieblad

US 5-hangprofiel FT

Artikelnummer: 6341608

Afmetingen

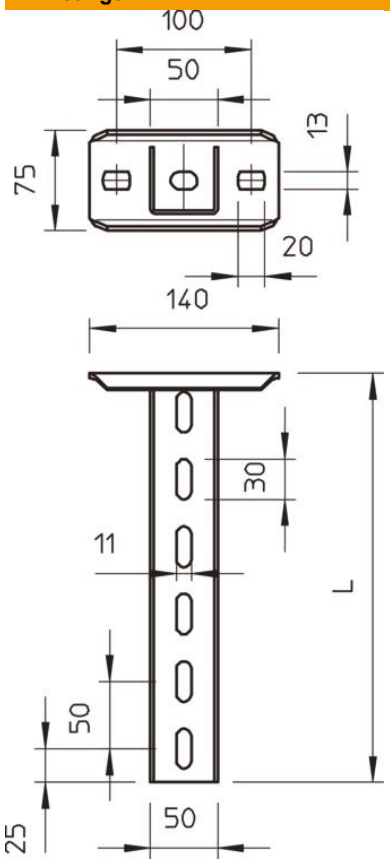

Lengte	900 mm
Breedte	50 mm
Hoogte	50 mm
Maat L	900 mm

Technische gegevens

Uitvoering	U-profiel
Consolelengte 200	5,75 kN
Consolelengte 400	3,1 kN
Consolelengte 600	2,2 kN
Functiebehoud	ja
Materiaaldikte	2,5 mm
Maximale trekbelasting	10 kN
Met vertanding	nee
ROHS-conform	ja

Technisch specificatieblad

US 5-hangprofiel FT

Artikelnummer: 6341608

Belastingen

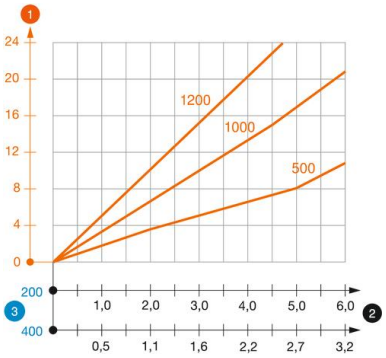

Belastingdiagram U-profiel type US 5 K

1. Doorbuiging van het uiteinde van het hangprofiel bij toegestane consolebelasting
2. Toegestane consolebelasting in kN zonder manlast
3. Consolelengte in mm

—— Belastingscurve met consolelengtes in mm

Belastingswaarden plug voor US 5 K-hangprofiel

	Eenzijdige belasting			
	Maximale belasting [kN]			
	Consolebreedte [mm]			
Plug type	110	210	310	410
BZ3 10x90/0-30	4,31	3,18	2,51	2,06
BZ3 12x110/0-35	5,82	4,29	3,39	2,77

Max. belasting F tot = kabelgewicht + kabelgoot + console + hangprofiel. Bij de tabelwaarden voor tweezijdige belasting is rekening gehouden met de aanwezige asafstand ai = 10 cm. De aangegeven waarden zijn gebaseerd op gescheurd beton met sterkteklasse C20/25. De installatievoorwaarden van de ETA-goedkeuring (pluggen) moeten in acht worden genomen!