Datenblatt Art. BM0031955

Data sheet | Fiche technique | Scheda tecnica | Fișa tehnică

TWIST 2

Elektrische Kenngrößen		Electrical parameters	
Nennstrom / Bemessungsspannung **Frequenz**	16A / 250V~ 50Hz	**Rated current / rated voltage** **Frequency**	16A / 250V~ 50Hz

Netzanschluss		Power supply	
Zuleitung	**2,0m | H05VV-F | 3G1,5mm²**	**Supply cable**	**2,0m | H05VV-F | 3G1,5mm²**
Farbe Zuleitung	Schwarz	Colour supply cable	Black
Nicht wiederanschließbar		Non rewirable	
Stecker	**CEE 7/7 (Type E/F)**	**Plug**	**CEE 7/7 (Type E/F)**
Mit Aderendhülsen		With ferrules	
Mit beigelegtem Montagestecker		With enclosed mounting plug	

Stromausgang		Power output	
Steckdosen **1x CEE 7/3 (Type F)** 2-polig mit Schutzkontakt Mit erhöhtem Berührungsschutz Schwarz, ähnlich RAL 9005 16A / 250V~, IP20		**Socket outlets** **1x CEE 7/3 (Type F)** 2-pole with earthing contact With shutter Black, similar to RAL 9005 16A / 250V~, IP20	

Funktionsmodule		Function modules	
USB C Charger 45 W (42,5 mm)		**USB C Charger 45 W (42,5 mm)**	
Ausgangspannung / Ausgangsstrom / Ausgangsleistung C1 oder C2 (Single Mode)	DC 5.0 V 3.0 A 15.0 W DC 9.0 V 3.0 A 27.0 W DC 15.0 V 3.0 A 45.0 W DC 20.0 V 2.25 A 45.0 W DC PPS: 3.3 V - 21.0 V 2.25 A (max. 45.0 W)	Output voltage / Output current / Output power C-port C1 or C2 (single mode)	DC 5.0 V 3.0 A 15.0 W DC 9.0 V 3.0 A 27.0 W DC 15.0 V 3.0 A 45.0 W DC 20.0 V 2.25 A 45.0 W DC PPS: 3.3 V - 21.0 V 2.25 A (max. 45.0 W)

Alle Angaben ohne Gewähr, Änderungen vorbehalten.
Subject to change without notice.

Ausgangspannung / Ausgangsstrom / Ausgangsleistung C1-Port (Beide Ausgänge/Dual Mode)	DC 5.0 V 3.0 A 15.0 W DC 9.0 V 2.7 A 24.3 W DC 15.0 V 1.67 A 25.0 W DC 20.0 V 1.25 A 25.0 W DC PPS: 3.3 V - 6.0 V 3.0 A (max. 18.0 W)	Output voltage / Output current / Output power C1-port (both outputs/dual mode)	DC 5.0 V 3.0 A 15.0 W DC 9.0 V 2.7 A 24.3 W DC 15.0 V 1.67 A 25.0 W DC 20.0 V 1.25 A 25.0 W DC PPS: 3.3 V - 6.0 V 3.0 A (max. 18.0 W)
Ausgangspannung / Ausgangsstrom / Ausgangsleistung C2-Port (Beide Ausgänge/Dual Mode)	DC 5.0 V 3.0 A 15.0 W DC 9.0 V 2.2 A 20.0 W DC 15.0 V 1.3 A 19.5 W DC 20.0 V 1.0 A 20.0 W DC PPS: 3.3 V - 6.0 V 3.0 A (max. 18.0 W)	Output voltage / Output current / Output power C2-port (both outputs/dual mode)	DC 5.0 V 3.0 A 15.0 W DC 9.0 V 2.2 A 20.0 W DC 15.0 V 1.3 A 19.5 W DC 20.0 V 1.0 A 20.0 W DC PPS: 3.3 V - 6.0 V 3.0 A (max. 18.0 W)
Durchschnittseffizienz		Average active efficiency	
DC 5.0 V 3.0 A 15.0 W	82.0 %	DC 5.0 V 3.0 A 15.0 W	82.0 %
DC 9.0 V 3.0 A 27.0 W	86.0 %	DC 9.0 V 3.0 A 27.0 W	86.0 %
DC 15.0 V 3.0 A 45.0 W	88.0 %	DC 15.0 V 3.0 A 45.0 W	88.0 %
DC 20.0 V 2.25 A 45.0 W	88.0 %	DC 20.0 V 2.25 A 45.0 W	88.0 %
Effizienz bei niedriger Last (10 %)		Efficiency at low load (10 %)	
DC 5.0 V 3.0 A 15.0 W	65.0 %	DC 5.0 V 3.0 A 15.0 W	65.0 %
DC 9.0 V 3.0 A 27.0 W	70.0 %	DC 9.0 V 3.0 A 27.0 W	70.0 %
DC 15.0 V 3.0 A 45.0 W	76.0 %	DC 15.0 V 3.0 A 45.0 W	76.0 %
DC 20.0 V 2.25 A 45.0 W	74.0 %	DC 20.0 V 2.25 A 45.0 W	74.0 %
Leistungsaufnahme bei Nulllast	0.08 W	No-load power consumption	0.08 W
Ladestandard		Charging standards	
Power Delivery	USB 3.0 PD	Power Delivery	USB 3.0 PD

Weitere Produkteigenschaften

Further product attributes

Tischplattenstärke	6-40mm	**Tabletop thickness**	6-40mm
Einbautiefe	ca. 40mm	**Mounting depth**	ca. 40mm
Plattform	TWIST 2	**Platform**	TWIST 2
Material		**Material**	
Gehäuse: PA6 GF30 850°C UL94 V0, schwarz RAL 9005		Housing: PA6 GF30 850°C UL94 V0, black similar to RAL 9005	
Abdeckung: Metall, lackiert in schwarz ähnlich RAL 9005, seidenmatt 30GE		Cover: Metal, painted in black similar to RAL 9005, semi-matt 30GE	
Montage		**Mounting**	
Tischausschnitt	104 (+/-0,5) mm	Table cut-out	104 (+/-0,5) mm

Alle Angaben ohne Gewähr, Änderungen vorbehalten.
Subject to change without notice.

Lieferumfang
1x TWIST2
1x Montagestecker
1x Montagewerkzeug
1x Befestigungsplättchen für Arbeitsplatten von 6-24mm

Im Karton

Scope of delivery
1x TWIST2
1x Mounting plug
1x Mounting tool
1x Fixing plates for tabletops from 6-24mm

In carton

Umgebungsbedingungen

Maximale Höhe	0 - 2000m
Umgebungstemperatur bei Montage und Nutzung	5°C – 35°C
Vor direkter Sonneneinstrahlung schützen.	
Umgebungstemperatur bei Transport und Lagerung	-20°C - 60°C
Relative Luftfeuchtigkeit (nicht kondensierend)	10 – 90%
Luftdruck	80-108 kPa
Schutzart	IP20
Schutzklasse	I

Environmental conditions

Maximum height	0 - 2000m
Surrounding temperature during mounting and use	5°C – 35°C
Protect from direct sunlight.	
Surrounding temperature during transport and storage	-20°C - 60°C
Relative humidity (non-condensing)	10 – 90%
Air pressure	80-108 kPa
Protection type	IP20
Protection class	I

Konformität

Angewandte Normen	IEC 60884-1 DIN VDE 0620-1/DIN VDE 0620-2-1

Conformity

Applied standards	IEC 60884-1 DIN VDE 0620-1/DIN VDE 0620-2-1

Alle Angaben ohne Gewähr, Änderungen vorbehalten.
Subject to change without notice.

Zeichnung Drawing

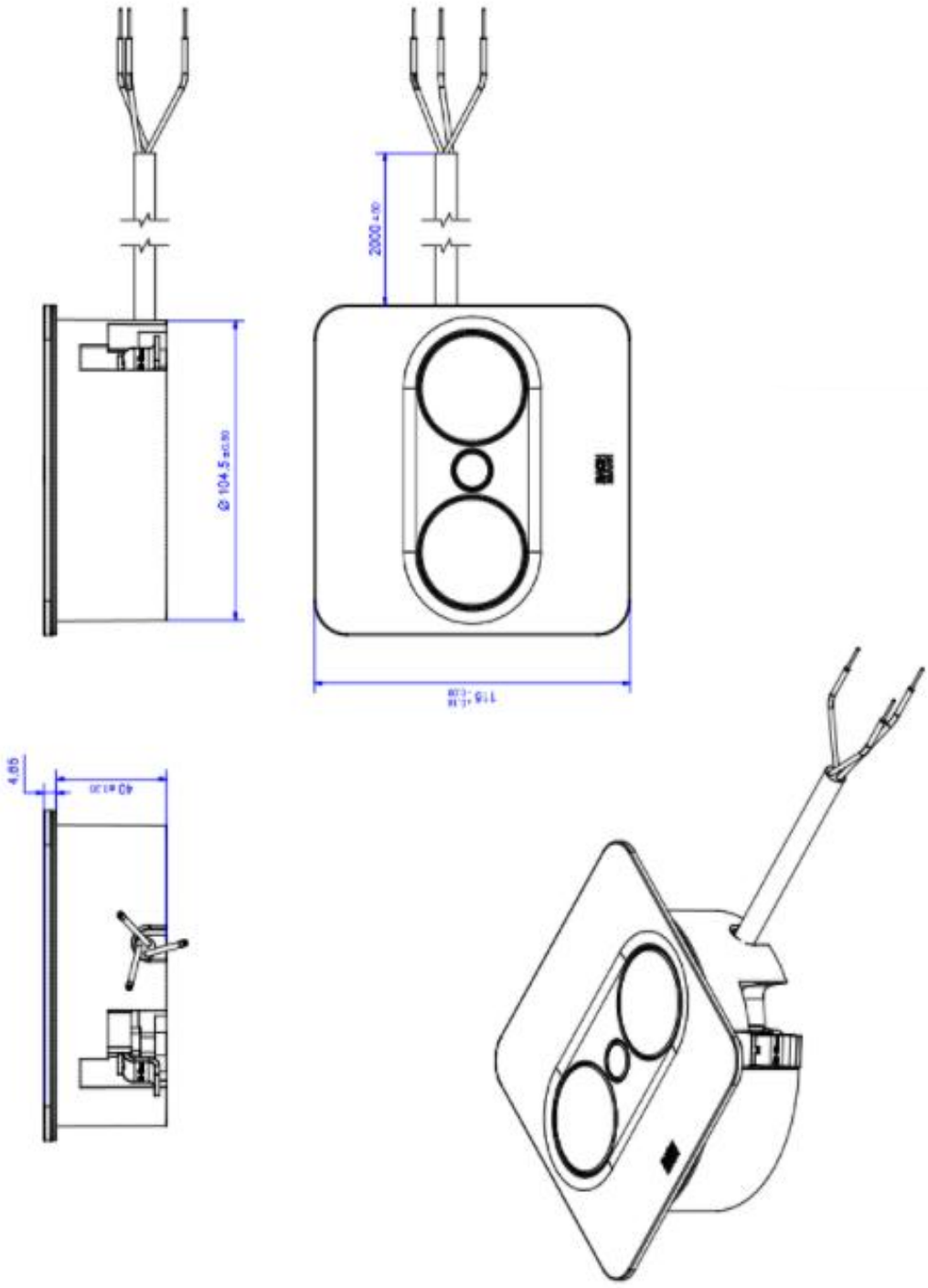

Alle Angaben ohne Gewähr, Änderungen vorbehalten.
Subject to change without notice.