AXOR

| | |
|---|---|
| Merk | AXOR |
| Artikelnaam | **AXOR ShowerSelect ID** inbouw thermostaat square voor 1 douchefunctie |
| Art.nr. | 36757340 |
| Oppervlakte | Brushed Black Chrome |
| Netto prijs | 1.198,34 EUR |

## Product foto

## Maat tekeningen

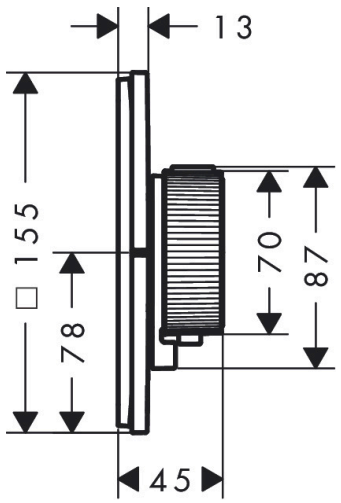


## Kenmerken

- comfortabel in-/uitschakelen van douches met grote Select-knop, nauwkeurige temperatuurbediening dankzij verticale greepstructuur van de thermostaatgreep
- waterhoeveelheidsregeling met stop-functie
- thermostaatkardoes, start-/stopkraan
- maximale doorstroomhoeveelheid bij 1 bar: 10,8 l/min
- maximale doorstroomhoeveelheid bij 3 bar: 20,3 l/min
- vlak rozet voor meer ruimte in de douche
- rozet kan worden uitgelijnd met +/- 3°
- eenvoudige installatie dankzij voorgemonteerd functieblok
- grepen altijd op dezelfde hoogte ongeacht de installatiediepte van het inbouwdeel
- Veiligheidsblokkering bij 40°C
- temperatuurbegrenzing instelbaar
- de thermostaat biedt de mogelijkheid tot thermische desinfectie
- materiaal knop: metaal
- materiaal grepen: metaal
- aansluiting: inbouwdeel iBox universal 2 (# 01400180)
- Select-knop wordt geleverd met gelaserd aan-/uit-symbool

## Technologie

| | |
|---|---|
| Merk | AXOR |
| Artikelnaam | **AXOR ShowerSelect ID** inbouw thermostaat square voor 1 douchefunctie |
| Art.nr. | 36757340 |
| Oppervlakte | Brushed Black Chrome |
| Netto prijs | 1.198,34 EUR |

## Benodigde onderdelen

| Product foto | Artikelnaam | Art.nr. | Prijs |
|---|---|---|---|
| | AXOR AXOR iBox universal 2 Inbouwdeel | 01400180 | 125,00 |

AXOR

| | |
|---|---|
| Merk | AXOR |
| Artikelnaam | **AXOR ShowerSelect ID** inbouw thermostaat square voor 1 douchefunctie |
| Art.nr. | 36757340 |
| Oppervlakte | Brushed Black Chrome |
| Netto prijs | 1.198,34 EUR |
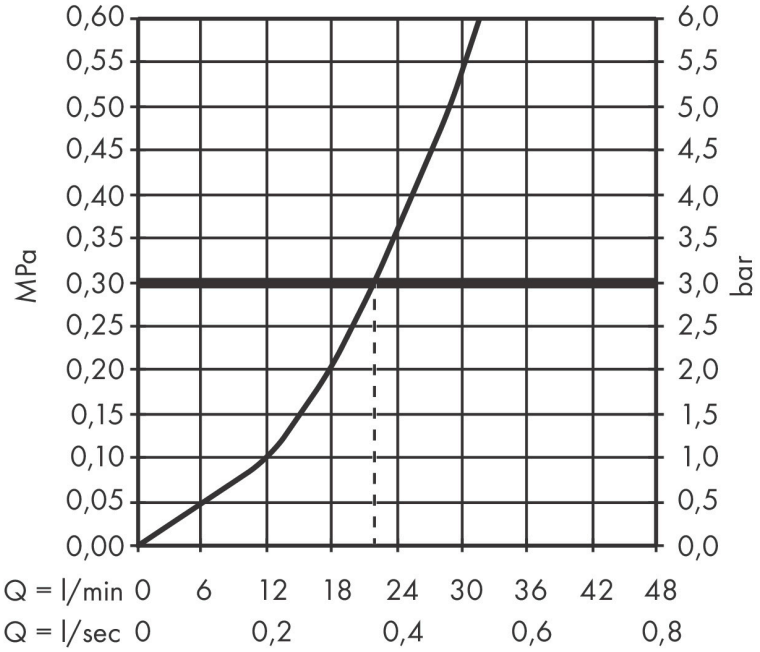
**Stroomschema**