Productinformatieblad

Specificaties

Harmony XB5R, Draadloze transmitter, Temperatuur- en vochtigheidssensor, 2400Mhz,

ZBRTT1

EAN Code: 3606481808073

Prijs: 273,65 EUR

Hoofd

range of product	Harmony XB5R
product of component type	Draadloze zender
device short name	XB5R
transmissiefrequentie	2400 MHz
antenne type	Omnidirectioneel

Complementair

max energieverbuik in W	60 mW
aantal kanalen	16
modulatietechniek	O-QPSK
bandbreedte	5 MHz
antenneversterking	0 dBi
CAD totale hoogte	21 mm
CAD totale breedte	40 mm
CAD totale diepte	40 mm
gewicht product	0,034 kg
gemeten temperatuur	90 °C
mechanische stevigheid	Vrije val weerstand 1000 mm In overeenstemming met IEC 60068-2-32
standards	IEC 61010-1 UL 61010-1 IEEE 802.15.4
radio-erkenning	ANATEL ARIB T66 FCC ICASA RSS SRRC
protocol communicatiepoort	Zigbee groene energie om 2,4 GHz In overeenstemming met IEEE 802.15.4
maximale perceptieafstand	100 m in vrij veld 25 m zender in een kunststof doos type XAL D en ontvanger in een metalen kast 10 m zender in doos type XAL D, ontvanger in metalen kast en gebruik relaisantenne
acquisitietijd	2 ms
responstijd	< 2 ms
bevestigingsmethode	Magnetische bevestiging
mounting mode	Magnetisch

De weergegeven prijs is de adviesprijs in euro excl. BTW. Deze kan onderhevig zijn aan korting. Neem contact op met uw lokale distributeur of detailhandel voor de daadwerkelijke prijs

Disclaimer: Deze documentatie is niet bedoeld als vervanging voor en mag niet worden gebruikt voor het bepalen van de geschiktheid of betrouwbaarheid van deze producten voor specifieke gebruikerstoepassingen

elektrische samenstellingscode	PW1

Omgeving

ambient air temperature for storage	-40…70 °C
omgevingstemperatuur voor werking	-40…70 °C
relatieve vochtigheid	10…95 % om -40…70 °C
IP beschermingsgraad	IP54 In overeenstemming met IEC 60529
IK-beschermingsgraad	IK06 In overeenstemming met IEC 62262
schokbestendigheid	40 gn (duur = 6 ms) voor 3 schokken In overeenstemming met IEC 60068-2-27 20 gn (duur = 16 ms) voor 1000 schokken In overeenstemming met IEC 60068-2-27 10 gn (duur = 11 ms) voor 3 schokken In overeenstemming met IEC 60068-2-27
trilling bestendigheid	2 gn (f= 5…200 Hz) In overeenstemming met IEC 60068-2-6 4 gn (f= 200…500 Hz) In overeenstemming met IEC 60068-2-6 1 gn (f= 10…2000 Hz) In overeenstemming met IEC 60068-2-64 1 gn (f= 5…500 Hz) In overeenstemming met IEC 60068-2-6
elektromagnetische compatibiliteit	Gevoelig aan elektromagnetische velden - testniveau: 25 V/m (80 MHz...6 GHz) In overeenstemming met IEC 61000-4-3 Gevoeligheid voor geleide storingen - testniveau: 20 V (0,15...80 MHz) In overeenstemming met IEC 61000-4-6 Elektromagnetisch veld immuniteitstest - testniveau: 1000 A/m (puls) In overeenstemming met IEC 61000-4-8 Elektromagnetisch veld immuniteitstest - testniveau: 300 A/m (continu) In overeenstemming met IEC 61000-4-8 Elektromagnetisch veld immuniteitstest - testniveau: 1000 A/m (puls) In overeenstemming met EN/IEC 61000-4-9 Gedempte oscilerende golven - testniveau: 3 kV In overeenstemming met IEC 61000-4-10 Gedempte oscilerende golven - testniveau: 2,5 kV In overeenstemming met EN/IEC 61000-4-18 Immuniteitstest overspanning In overeenstemming met EN/IEC 61000-4-18 Immuniteitstest overspanning (gewone modus) In overeenstemming met IEC 61000-4-5 Immuniteit voor geleide RF-storingen - testniveau: 30 V (differentieelmodus) In overeenstemming met IEC 61000-4-5 Immuniteit voor geleide RF-storingen (continu) In overeenstemming met IEC 61000-4-16 Immuniteit voor geleide RF-storingen - testniveau: 300 V Immuniteit voor geleide RF-storingen (korte termijn) In overeenstemming met IEC 61000-4-16
product certifications	CSA CCC UL GOST C-Tick BT 2006/95/EC
richtlijnen	2004/108/EG - Elektromagnetische compatibiliteit 1999/5/EG - R&TTE richtlijn

Verpakkingseenheid

Eenheidstype van verpakking 1	PCE
Aantal eenheden in verpakking 1	1
verpakking 1 hoogte	4,5 cm
verpakking 1 breedte	4,5 cm
verpakking 1 lengte	9,0 cm
verpakking_1_gewicht	62,0 g
Eenheidstype van verpakking 2	S03
Aantal eenheden in verpakking 2	100
verpakking 2 hoogte	30,0 cm

verpakking 2 breedte	30,0 cm
verpakking 2 lengte	40,0 cm
verpakking 2 gewicht	6,569 kg

contractuele waarborg

Garantie (in maanden)	18

Environmental Data

Schneider Electric wil tegen 2050 de Net Zero-status hebben bereikt via partnerschappen in de toeleveringsketen, materialen met een lagere impact en circulariteit via onze doorlopende campagne "Use Better, Use Longer, Use Again" om de levensduur van producten en de recycleerbaarheid te verlengen.

Uitleg van Environmental Data >

Hoe evalueren we de duurzaamheid van producten? >

Milieuvoetafdruk

Totale levenscyclus ecologische voetafdruk	**0.6 kg CO2 eq.**
Koolstofvoetafdruk van de fabricagefase [A1–A3]	**0.6 kg CO2 eq.**
Koolstofvoetafdruk van de distributiefase [A4]	**0 kg CO2 eq.**
Koolstofvoetafdruk van de installatiefase [A5]	**0 kg CO2 eq.**
Koolstofvoetafdruk van de gebruiksfase [B2, B3, B4, B6]	**0 kg CO2 eq.**
Koolstofvoetafdruk van de einde-levensfase [C1–C4]	**0 kg CO2 eq.**
Milieu Profiel	**Milieuprofiel van het product**

Use Better

Materialen en verpakking

Pakket met gerecycleerd karton	**Nee**
Verpakkingen zonder kunststof	**Nee**
SCIP-nummer	**25b7f895-3732-43c8-9910-ef6005058640**
RoHS-richtlijn van de EU	**Conform door vrijstelling**
REACh-verordening	**Referentie bevat zorgwekkende stoffen (SVHC) boven drempelwaarde**

Use Longer

Levensduurverlenging

Reparatie	**Nee**

Use Again

Herverpakken en herfabriceren

Circulair Profiel	**Informatie over einde levensduur**
Terugname	**Ja**

Dimensions Drawings

Dimensions

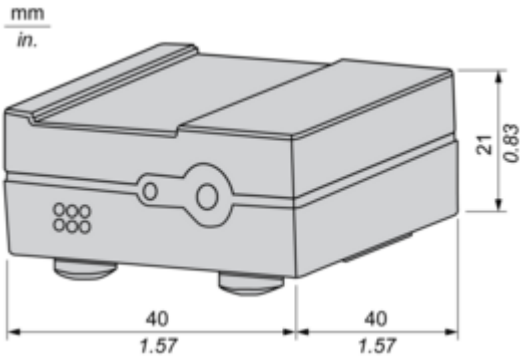

Technical Illustration

Dimensions

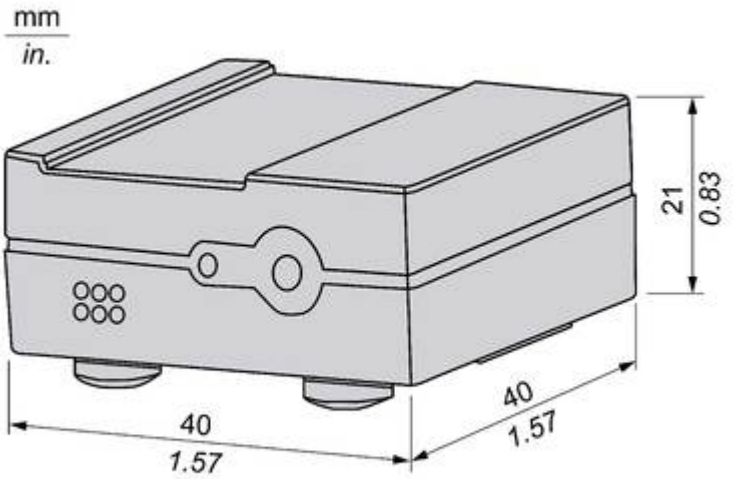

Offer Marketing Illustration

Product benefits / Features

Offer Marketing Illustration

Product benefits / Features

Image of product / Alternate images

Alternative

PowerLogic CL110
ZBRTT1
IC: 21245-130729
FCC ID: 2AHP8-130729