Technisch specificatieblad

Leidinghouder VA voor isCon® Professional+ / Premium

Artikelnummer: 5408064

- Voor isCon®-kabel voor montage op dak-/wandelementen
- Met veerringen voor borgen van de schroeven tegen losraken



A2 Roestvrij staal

Stamgegevens

Artikelnummer	5408064
Type	isCon H 26 VA
Omschrijving 1	Leidinghouder
Omschrijving 2	voor isCon-Leiding grijs
Fabrikant	OBO
Dimensie	Ø26mm
Materiaal	Roestvast staal 1.4301
Kleinste verkoop-eenheid	20
Eenheid van hoeveelheid	Stuk
Gewicht	3,4 kg
Eenheid gewicht	kg/100 st.
CO2-voetafdruk (GWP) van wieg tot poort	0,2533 kg CO2e / 1 Stuk

Technisch specificatieblad

Leidinghouder VA voor isCon® Professional+ / Premium

Artikelnummer: 5408064

Afmetingen

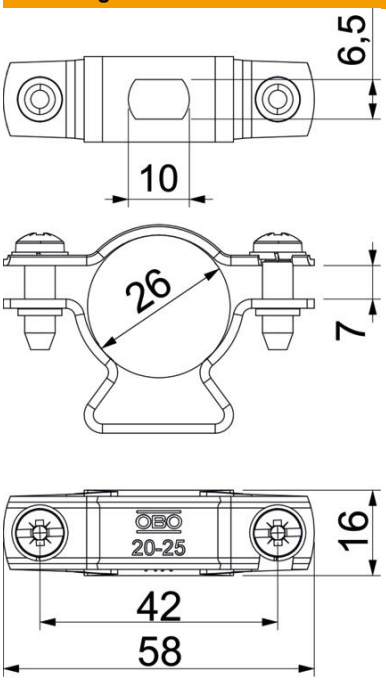

Lengte	59 mm
Breedte	16 mm
Hoogte	38,2 mm
Maat A	58 mm
Maat B	42 mm
Afmeting d min.	26 mm
Afm. H	37 mm
Maat L	7 mm
Afmeting t	16 mm

Technische gegevens

Leiderafmetingen	26 mm rond
Passing	26 mm rund mm
ROHS-conform	ja