# Fiche technique

## Porte-conducteur pour isCon® VA Professional+ / Premium

## Référence: 5408064



- Pour fixer le conducteur isCon® sur un mur ou une structure de toit
- Avec rondelles élastiques pour le blocage des vis contre le desserrage involontaire

**A2** acier inoxydable

### Données de base

| | |
|---|---|
| Référence | 5408064 |
| Typee | isCon H 26 VA |
| Désignation 1 | Porte-conducteur |
| Désignation 2 | pour passage IsCon gris |
| Fabricant | OBO |
| Dimension | Ø26mm |
| Matériau | acier inoxydable 1.4301 |
| Unité d'emballage minimale | 20 |
| Unité de quantité | pc |
| Poids | 3,4 kg |
| Unité de poids | kg/100 pc |
| Empreinte CO2 (GWP) du berceau à la porte | 0,2533 kg CO2e / 1 Pièce |

# Fiche technique

## Porte-conducteur pour isCon® VA Professional+ / Premium

## Référence: 5408064

### Dimensions

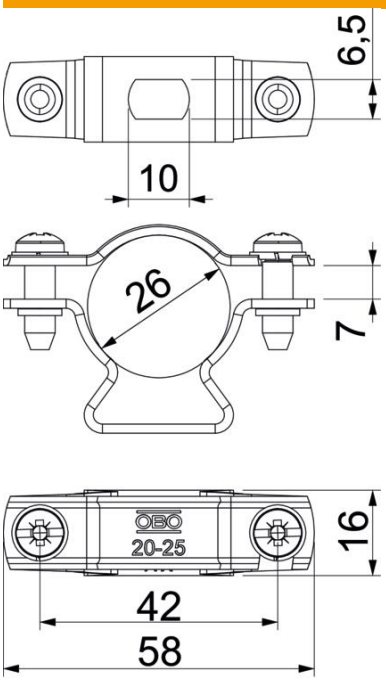


| | |
|---|---|
| Longueur | 59 mm |
| Largeur | 16 mm |
| Hauteur | 38,2 mm |
| Cote A | 58 mm |
| Cote B | 42 mm |
| Dimension d min. | 26 mm |
| Dimension H | 37 mm |
| Cote L | 7 mm |
| Dimension t | 16 mm |

### Caractéristiques techniques

| | |
|---|---|
| Dimensions du conducteur | 26 mm rond |
| Ajustement | 26 mm rund mm |
| Conformité ROHS | oui |