Technisch specificatieblad

Leidinghouder Rd 8-10 mm

Artikelnummer: 5230217

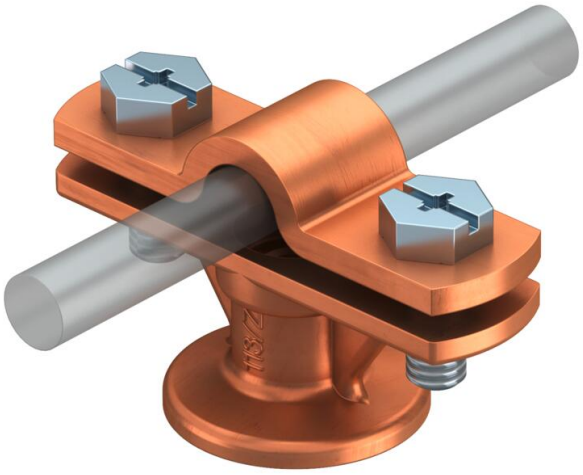

- Met binnendraad M8 resp. doorgaand gat Ø 7 mm
- Brug gemonteerd met 2 zeskantbouten

Zn	Zinkpersgietsel
Cu	verkoperd

Stamgegevens

Artikelnummer	5230217
Type	113 8-10
Omschrijving 1	Leidinghouder
Fabrikant	OBO
Dimensie	8-10mm
Materiaal	Spuitgietzink
Oppervlak	verkoperd
Oppervlaktenorm	
Kleinste verkoop-eenheid	20
Eenheid van hoeveelheid	Stuk
Gewicht	6,247 kg
Eenheid gewicht	kg/100 st.
CO2-voetafdruk (GWP) van wieg tot poort	0,1435 kg CO2e / 1 Stuk

Technisch specificatieblad

Leidinghouder Rd 8-10 mm

Artikelnummer: 5230217

Afmetingen

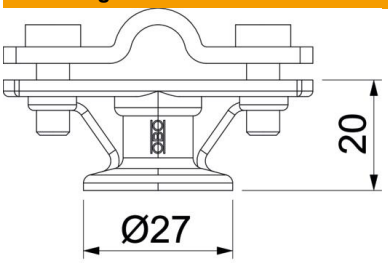

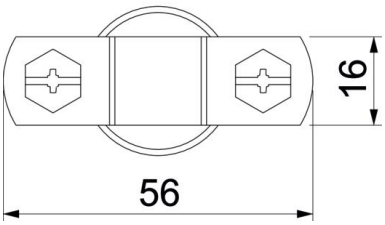

Lengte	56 mm

Technische gegevens

Bevestigingssoort houder	Boring met M-schroefdraad
Bevestigingssoort ladder	met schroefklem
Tœpassing in Ex-omgeving	ja
Schroefdraad metrisch	8
Hoogspanningsbestendige geïsoleerde uitvoering	nee
Leiderafmetingen	8-10 mm rond
Montagehoogte	20 mm
Passing	Rd 8-10 mm
ROHS-conform	ja
Materiaal van de houder	Spuitgietzink
Materiaal onderste deel	Spuitgietzink
Materiaal brug	Spuitgietzink