Fiche technique

Porte-conducteur Rd 8-10 mm

Référence: 5230217

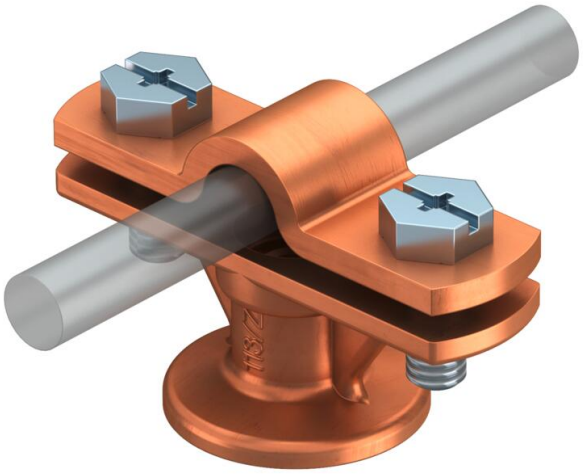

- Avec taraudage M8 ou trou de fixation Ø 7 mm
- Contre-plaque montée avec 2 vis à tête hexagonale

Zn Zinc moulé sous pression

Cu cuivré

Données de base

Référence	5230217
Typee	113 8-10
Désignation 1	Porte-conducteur
Fabricant	OBO
Dimension	8-10mm
Matériau	Zinc moulé sous pression
Surface	cuivré
Norme de surface	
Unité d'emballage minimale	20
Unité de quantité	pc
Poids	6,247 kg
Unité de poids	kg/100 pc
Empreinte CO2 (GWP) du berceau à la porte	0,1435 kg CO2e / 1 Pièce

Fiche technique

Porte-conducteur Rd 8-10 mm

Référence: 5230217

Dimensions

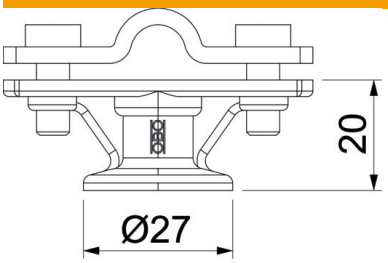

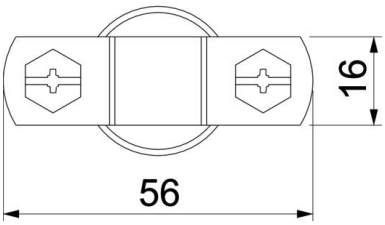

Longueur	56 mm

Caractéristiques techniques

Type de fixation du support	Perforation avec filetage M
Type de fixation du conducteur	avec collier à vis
Utilisation en zone Ex	oui
Filetage, métrique	8
Modèle isolé haute tension	non
Dimensions du conducteur	8-10 mm rond
Hauteur de montage	20 mm
Ajustement	Rd 8-10 mm
Conformité ROHS	oui
Matériau du support	Zinc moulé sous pression
Matériau du socle	Zinc moulé sous pression
Matériau de la contre-plaque	Zinc moulé sous pression