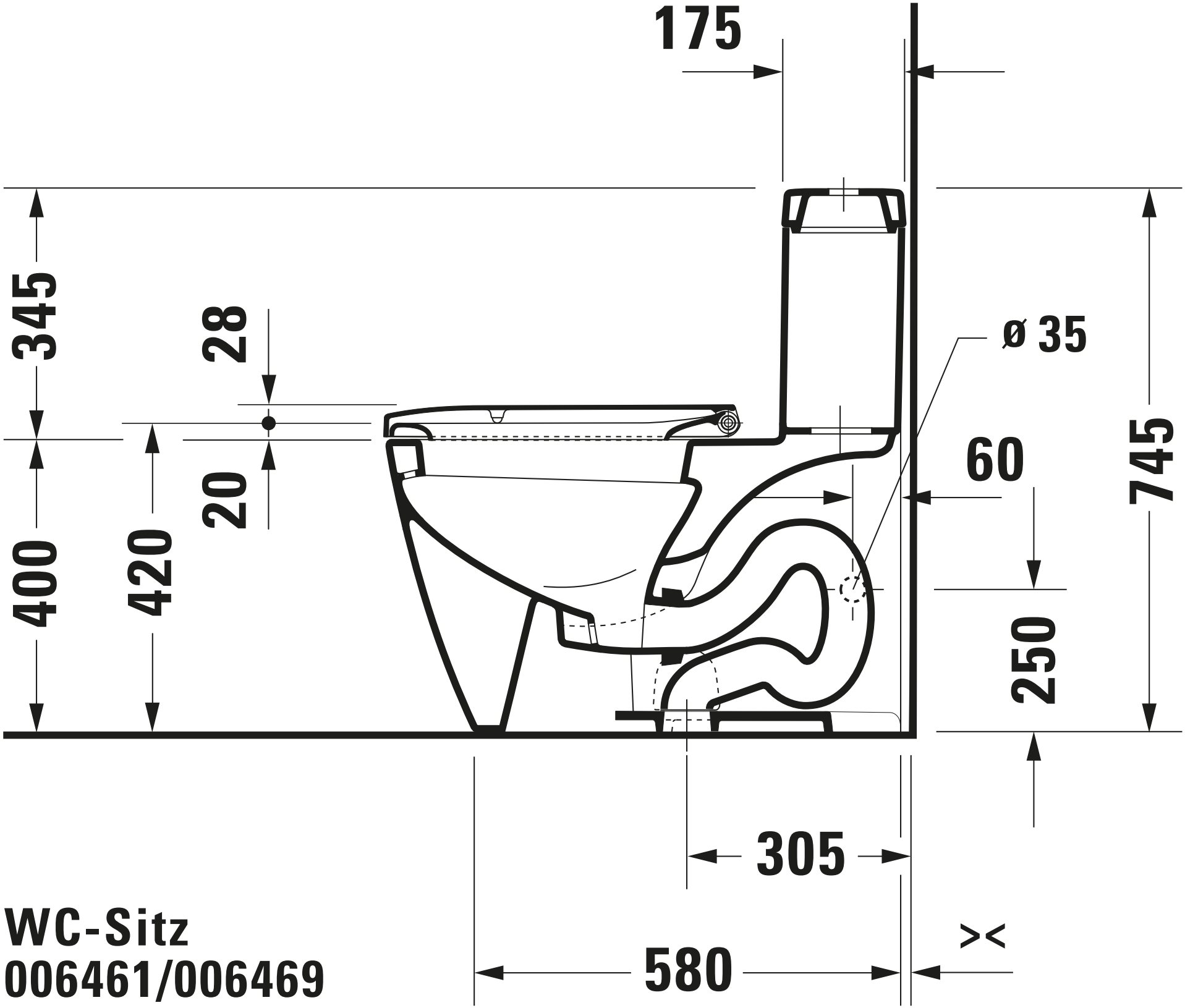

WC-Sitz
006461/006469