Technisch specificatieblad

Leidinghouder voor Rd 8 mm, doorgang Ø 7 mm

Artikelnummer: 5207347



- Met binnendraad M8 resp. doorgaand gat Ø 7 mm
- Van RVS (V2A)

A2 Roestvrij staal

Stamgegevens

Artikelnummer	5207347
Type	177 20 VA M8
Omschrijving 1	Leidinghouder
Omschrijving 2	voor ronde geleider
Fabrikant	OBO
Dimensie	8mm
Materiaal	Roestvast staal 1.4301
Kleinste verkoop-eenheid	20
Eenheid van hoeveelheid	Stuk
Gewicht	1,838 kg
Eenheid gewicht	kg/100 st.
CO2-voetafdruk (GWP) van wieg tot poort	0,093 kg CO2e / 1 Stuk

Technisch specificatieblad

Leidinghouder voor Rd 8 mm, doorgang Ø 7 mm

Artikelnummer: 5207347

Afmetingen

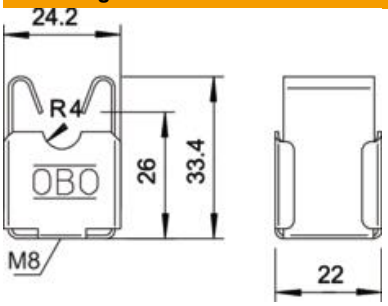

Lengte	24,2 mm

Technische gegevens

Bevestigingssoort houder	Boring met M-schroefdraad
Bevestigingssoort ladder	met clipklem
Schroefdraad metrisch	8
Leiderafmetingen	8 mm rond
Montagehoogte	20 mm
Passing	Rd 8 mm
ROHS-conform	ja