Technisch specificatieblad

Leidinghouder VA voor isCon® Professional+ / Premium

Artikelnummer: 5408056

- Voor isCon®-kabel voor montage op dak-/wandelementen
- Met veerringen voor borgen van de schroeven tegen losraken



A2 Roestvrij staal

Stamgegevens

Artikelnummer	5408056
Type	isCon H VA
Omschrijving 1	Leidinghouder
Omschrijving 2	voor isCon-afleiding
Fabrikant	OBO
Dimensie	Ø23mm
Materiaal	Roestvast staal 1.4301
Kleinste verkoop-eenheid	50
Eenheid van hoeveelheid	Stuk
Gewicht	2,85 kg
Eenheid gewicht	kg/100 st.
CO2-voetafdruk (GWP) van wieg tot poort	0,1889 kg CO2e / 1 Stuk

Technisch specificatieblad

Leidinghouder VA voor isCon® Professional+ / Premium

Artikelnummer: 5408056

Afmetingen

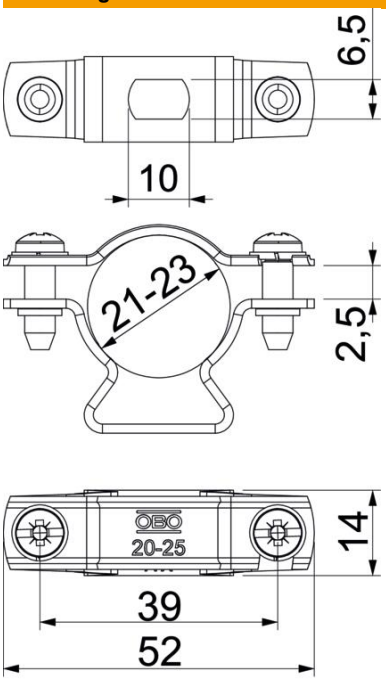

Lengte	51 mm
Breedte	14 mm
Hoogte	34,2 mm
Maat A	51 mm
Maat B	39 mm
Afmeting d min.	23 mm
Afm. H	34 mm
Maat L	2,5 mm
Afmeting t	14 mm

Technische gegevens

Leiderafmetingen	21-23 mm rond
Passing	21-23 mm rund mm
ROHS-conform	ja