PHILIPS

DN610B 24S/840UE WIA-E C WH

910505104745



LuxSpace Compact, inbouw, Downlight, UltraEfficient, 15.8 W, D200 mm, 2500 lm, 4000 K, Draadloos, Interact Ready, UGR19, Hoogglanzende reflector, IP20

Downlight, D200 mm, Kunststof, Wit, Inbouw, Draadloze driver Interact System-ready, extern, 2500 lm, 15.8 W, 158 lm/W, 4000 K, (0.38,0.38), UGR19, Hoogglanzende reflector, IP 20 | Bescherming tegen vingers, IK02 | 0,2 J standaard, Veiligheidsklasse II

Algemene informatie

Lichtbron vervangbaar	Ja
Aantal VSA's	1 unit
Driver/VSA inbegrepen	Ja
Sustainability rating	Unclassified
Servicetag	Ja
Montage	Inbouw
Waardeschaal	Best
Garantieperiode	5 jaar

Gegevens lichttechniek

Lichtstroom	2.500 lm
Gecorreleerde kleurtemperatuur (nom.)	4000 K
Lichtrendement (gespec.) (nom.)	158 lm/W
Kleurweergave-index (CRI)	>80
Kleur lichtbron	840 neutraalwit
Optiektype	-
Bundelspreiding armatuur	-
Unified Glare Rating (UGR)	22
Melanopische daglichteffectiviteitsratio	0,64

Bedrijfs- en elektrische gegevens

Ingangsspanning	220-240 V
Ingangsfrequentie	50 to 60 Hz
Aanloopstroom	4,9 A
Aanlooptijd inschakelpiek	0,05 ms
Energieverbruik	15,8 W
Arbeidsfactor	0.9
Aansluiting	-
Kabel	-
Aantal producten op MCB van 16 A type B	24
Geschikt voor willekeurige schakeling	Ja
IEC beschermingsklasse	Veiligheidsklasse II

Dimbaarheid en regelsystemen

Dimbaar	Ja
Driver/voedingsunit/ transformator	Draadloze driver Interact System-ready, extern
Lichtregeling	Draadloos
Constante lichtopbrengst	Nee
Connectiviteit	Interact Ready

Eigenschappen behuizing en afmetingen

Materiaal behuizing	Kunststof
Reflectormateriaal	Polycarbonaat, aluminium coating
Materiaal optiek	-
Materiaal optische lichtkap/lens	-
Fixation material	-
Kleur behuizing	Wit
Afwerking optische lichtkap/lens	-
Reflectorafwerking	Hoogglanzende reflector
Totale hoogte	116 mm
Totale diameter	214 mm
Beschermingsklasse	IP 20 [Bescherming tegen vingers]
IK-classificatie	IK02 [0,2 J standaard]
Montage	Inbouw
Nettogewicht (per stuk)	1,100 kg

Keurmerken en classificaties

Gloeidraadtest	Temperatuur 650 °C, duur 30 s
Brandbaarheidsmarkering	Voor montage op normaal brandbare oppervlakken
CE-markering	Ja
ENEC-markering	ENEC-markering
Fotobiologisch risico	Photobiological risk group 0 @200mm to EN62778
Conform EU RoHS-richtlijn	Ja
Prestaties bij omgevingstemperatuur Tq	25 °C
Bereik omgevingstemperatuur	+10 tot +35 °C

Initiële prestaties (conform IEC)

Tolerantie lichtstroom	-10% / +10%
Aanvankelijke kleurkwaliteit	(0.38,0.38)
Tolerantie energieverbruik	+/-10%

Prestaties gedurende tijd (conform IEC)

Uitvalpercentage van regel-VSA bij mediaan bruikbare levensduur van 50.000 uur	5 %
Lumenbehoud (EN-IEC 62722-2-1) bij mediaan bruikbare levensduur van 50.000 uur	L90

Duurzaamheidsgegevens

Reparatieklasse	Bij reparatieklasse B kunnen de driver en de lichtbron van dit armatuur worden vervangen door een servicetechnicus. Onderdelen en documentatie zijn voor langere tijd beschikbaar.
Ingebedde koolstof (A1-A3)	9,99 kg CO_2e
Verhouding van bewerkte materialen in product	6,12 %
Recyclebare inhoudsverhouding van het eindproduct	24,4 %
GWP totaal B6 (kg CO2eq) Opgegeven eenheid	Bereken met uw lokale energiemixwaarde: Vermogen (kW, aangegeven eenheid) * Levensduur (uren, aangegeven eenheid) * Energiemix (kg CO2eq / kWh)
GWP totaal B6 (kg CO2eq) Functionele eenheid	Bereken met uw lokale energiemixwaarde: Aangegeven vermogen (kW) * 1000 (lm) / lumenoutput (lm) Aangegeven eenheid * 35000 (uur) * energiemix (kg CO2 eq / kWh)
Verhouding niet-primair materiaal van de verpakking	Karton > 80% gerecycled
Verhouding recyclebare inhoud van verpakking	Recyclingpercentage karton > 80%
Verpakkingsmateriaal	Karton

Maatschets

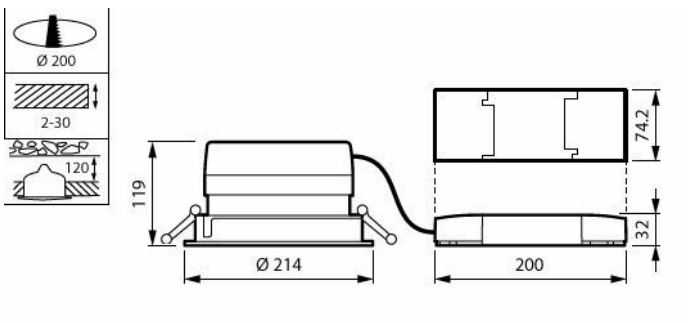

Productgegevens

Productnaam voor bestelling	DN610B 24S/840UE WIA-E C WH
Volledige productnaam	DN610B 24S/840UE WIA-E C WH
Full EOC	872016983631000
Bestelcode	8720169836310
Materiaalnr. (12NC)	910505104745
Lokale code	8720169836310
Numerator - Aantal per pak	1
EAN/UPC - product/behuizing	8720169836310
Numerator - Dozen per buitendoos	1
EAN/UPC - Case	8720169836310
Code productfamilie	DN610B [LuxSpace Compact, recessed]

Polar normal diagrammen

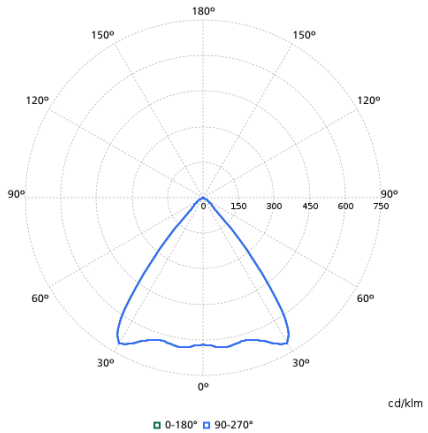

Gerelateerde documenten

Documenten en certificaten	Documentnaam	Downloaden
Installation Instructions	LuxSpace-Compact-Mini-Square-Installation-Instructions.pdf	Downloaden

Lichttechnische files	Documentnaam	Downloaden
Revit file	dn610b-24s-840ue-wia-e-c-wh-910505104745.zip	Downloaden
IES File	dn610b-24s-840ue-wia-e-c-wh-910505104745.ies	Downloaden
LDT File	dn610b-24s-840ue-wia-e-c-wh-910505104745.ldt	Downloaden
ROLF File	dn610b-24s-840ue-wia-e-c-wh-910505104745.rolfz	Downloaden
ULD File	dn610b-24s-840ue-wia-e-c-wh-910505104745.uld	Downloaden

© 2026 Signify Holding. Alle rechten voorbehouden. De informatie die in dit document wordt verstrekt kan zonder voorafgaande kennisgeving worden gewijzigd. Signify doet geen uitspraken over en geeft geen garanties voor de nauwkeurigheid of volledigheid van de informatie in dit document en kan op geen enkele wijze aansprakelijk worden gesteld voor handelingen die op deze informatie worden gebaseerd. De informatie in dit document is niet bedoeld als offerte en maakt geen deel uit van enige aanbieding of overeenkomst, tenzij anderszins overeengekomen met Signify. Philips en het Philips schildembleem zijn gedeponeerde handelsmerken van Koninklijke Philips N.V.