Technisch specificatieblad

Leidinghouder voor Rd 8 mm, doorgang Ø 5 mm verkoperd

Artikelnummer: 5207800

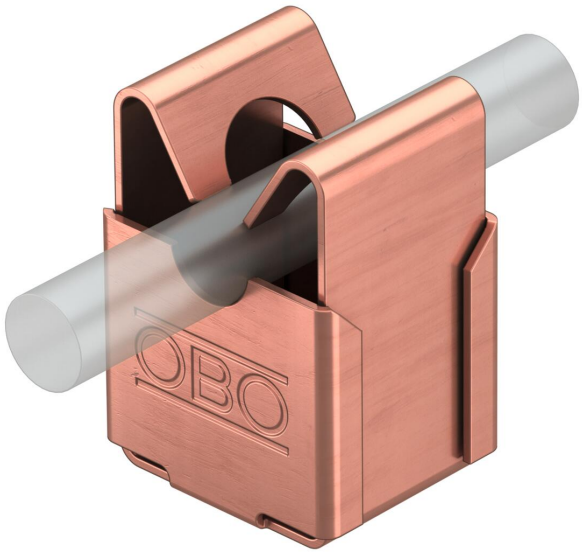

- met binnendraad M6 of Ø 5 mm als doorgaand gat
- van roestvast staal (V2A)
- VA-VK: verkoperd

A2	Roestvrij staal
Cu	verkoperd

Stamgegevens

Artikelnummer	5207800
Type	177 20 VA-VK M6
Omschrijving 1	Leidinghouder
Fabrikant	OBO
Dimensie	8mm
Materiaal	Roestvast staal 1.4301
Oppervlak	verkoperd
Oppervlaktenorm	
Kleinste verkoop-eenheid	20
Eenheid van hoeveelheid	Stuk
Gewicht	2,5 kg
Eenheid gewicht	kg/100 st.
CO2-voetafdruk (GWP) van wieg tot poort	0,0055 kg CO2e / 1 Stuk

Technisch specificatieblad

Leidinghouder voor Rd 8 mm, doorgang Ø 5 mm verkoperd

Artikelnummer: 5207800

Afmetingen

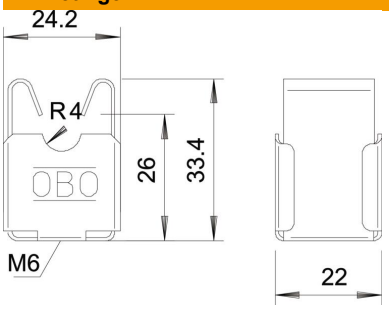

Lengte	24,2 mm
Afmeting G	M6 mm

Technische gegevens

Bevestigingssoort houder	Boring met M-schroefdraad
Bevestigingssoort ladder	met clipklem
Schroefdraad metrisch	6
Leiderafmetingen	8 mm rond
Montagehoogte	20 mm
Passing	Rd 8 mm
ROHS-conform	ja