Technisch specificatieblad

Leidinghouder voor platte geleider

Artikelnummer: 5230446

- Met binnendraad M8 resp. doorgaand gat voor houtschroeven
- Voor platte geleider FL 30
- Schuifbrug voor snelle montage

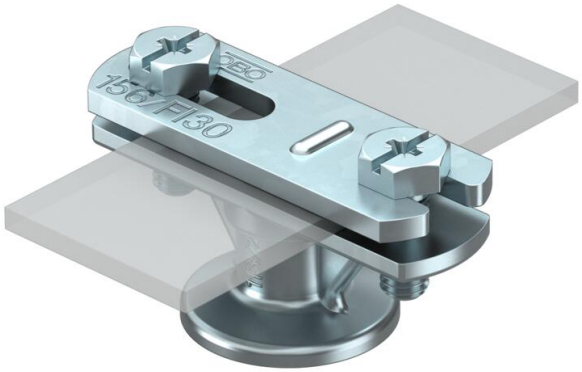

Zn	Zinkpersgietsel
G	galvanisch verzinkt

Stamgegevens

Artikelnummer	5230446
Type	113 BZ-FL
Omschrijving 1	Leidinghouder
Omschrijving 2	voor vlakke geleider
Fabrikant	OBO
Dimensie	30mm
Materiaal	Spuitgietzink
Oppervlak	galvanisch verzinkt
Oppervlaktenorm	EN ISO 19598 / EN ISO 4042
Kleinste verkoop-eenheid	100
Eenheid van hoeveelheid	Stuk
Gewicht	6,28 kg
Eenheid gewicht	kg/100 st.
CO2-voetafdruk (GWP) van wieg tot poort	0,2586 kg CO2e / 1 Stuk

Technisch specificatieblad

Leidinghouder voor platte geleider

Artikelnummer: 5230446

Afmetingen

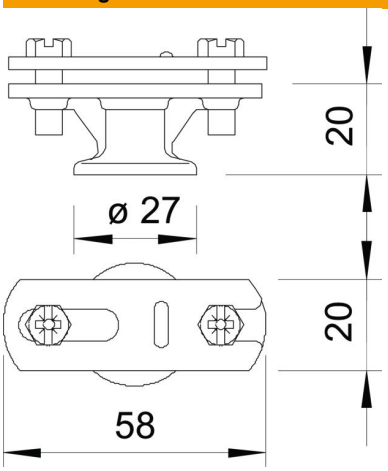

Lengte	58 mm

Technische gegevens

Bevestigingssoort houder	Boring met M-schroefdraad
Bevestigingssoort ladder	met schroefklem
Toepassing in Ex-omgeving	ja
Hoogspanningsbestendige geïsoleerde uitvoering	nee
Leiderafmetingen	30x4 mm plat
Montagehoogte	20 mm
Passing	FL30 mm
ROHS-conform	ja
Materiaal van de houder	Spuitgietzink
Materiaal onderste deel	Spuitgietzink
Materiaal brug	Spuitgietzink