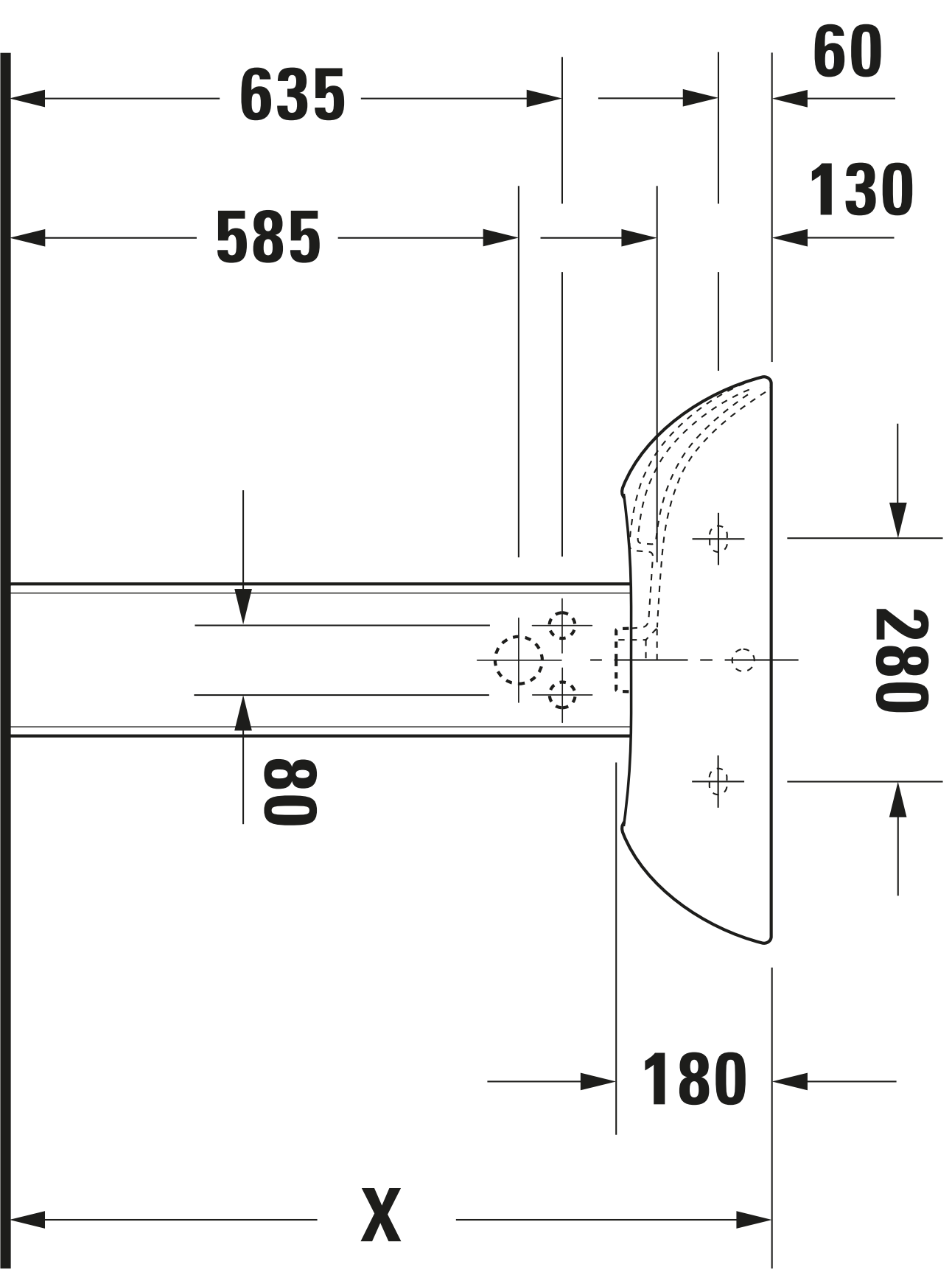
635
60
130
585
280
80
180
X