# Technisch specificatieblad

## Leidinghouder Rd 8-10 mm met plaksokkel

## Artikelnummer: 5207451



•Voor verlijmen op beton, staal of gladde ondergronden
• Niet geschikt voor ruwe oppervlakken zoals pleisterwerk, hout, bitumen
• Verwerking bij > +15 °C en op gereinigde ondergrond
• Voor installatie van afgaande leidingen, niet toepasbaar op het dak • Gebruik op foliedaken na overleg met het verantwoordelijke dakconstructiebedrijf

**PA** Polyamide

### Stamgegevens

| | |
|---|---|
| Artikelnummer | 5207451 |
| Type | 177 20 KL |
| Omschrijving 1 | Leidinghouder |
| Omschrijving 2 | met kleefsokkel en schroefdr. |
| Fabrikant | OBO |
| Dimensie | 8-10 mm |
| Materiaal | Polyamide |
| Kleinste verkoop-eenheid | 50 |
| Eenheid van hoeveelheid | Stuk |
| Gewicht | 1,239 kg |
| Eenheid gewicht | kg/100 st. |
| CO2-voetafdruk (GWP) van wieg tot poort | 0,0668 kg CO2e / 1 Stuk |

# Technisch specificatieblad

## Leidinghouder Rd 8-10 mm met plaksokkel

## Artikelnummer: 5207451

### Afmetingen

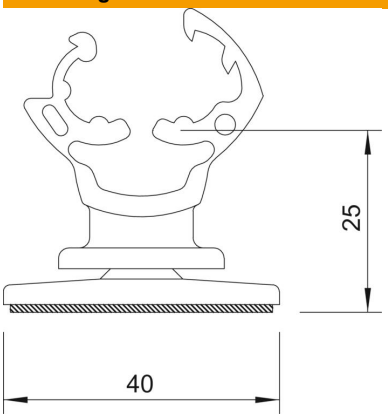


| | |
|---|---|
| Lengte | 22 mm |
| Afmeting d min. | 40 mm |
| Afm. H | 25 mm |

### Technische gegevens

| | |
|---|---|
| Bevestigingssoort ladder | met clipklem |
| Tœpassing in Ex-omgeving | ja |
| Hoogspanningsbestendige geïsoleerde uitvoering | nee |
| Leiderafmetingen | 8-10 mm rond |
| Montagehoogte | 25 mm |
| Passing | Rd 8-10 mm |
| ROHS-conform | ja |
| Materiaal van de houder | Polyamide |
| Materiaal onderste deel | Polyamide |
| Materiaal brug | Polyamide |