Technisch specificatieblad

OBOSTRUT Profielrail, met zijperforatie, sleuf 22 mm

Artikelnummer: 1123014



Zware C-profielrails voor individuele installatie van draagconstructies voor bijv. kabelgoten of als console voor schakelkasten. Ook toepasbaar voor kabelinstallatie in combinatie met beugelklemmen met U-voet.

A2	Roestvrij staal
2B	blank, nabehandeld

Stamgegevens

Artikelnummer	1123014
Type	MSL4141PP1000A2
Omschrijving 1	OBOSTRUT Profielrail
Omschrijving 2	met zijperforatie, sleuf 22 mm
Fabrikant	OBO
Dimensie	1000x41x41
Materiaal	Roestvast staal 1.4301
Oppervlak Oppervlaktenorm	blank, nabehandeld
Kleinste verkoop-eenheid	1
Eenheid van hoeveelheid	Meter
Gewicht	179,4 kg
Eenheid gewicht	kg/100 m
CO2-voetafdruk (GWP) van wieg tot poort	10,1491 kg CO2e / 1 Meter

Technisch specificatieblad

OBOSTRUT Profielrail, met zijperforatie, sleuf 22 mm

Artikelnummer: 1123014

Afmetingen

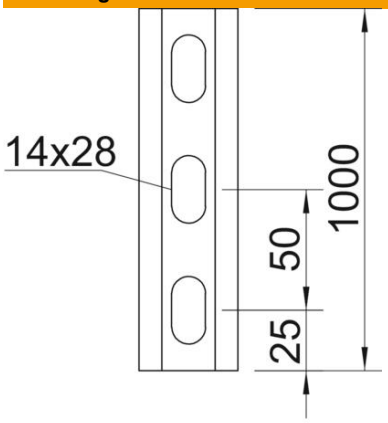

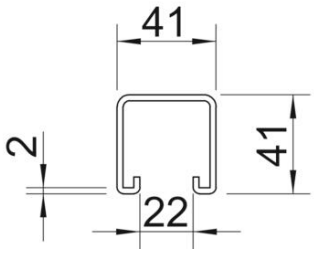

Lengte	1.000 mm
Breedte	41 mm
Hoogte	41 mm
Maat L	1.000 mm

Technische gegevens

Afbreekbaar	nee
Soort perforatie	3 zijden geperforeerd
Uitvoering	Enkel profiel
Boorgatafstand centrisch	50 mm
Functiebehoud	nee
Gatgrootte	14x28
Materiaaldikte	2 mm
Met perforatie	ja
Met vertanding	ja
Profielvorm	C-profiel
ROHS-conform	ja
Sleufbreedte	22 mm
Statische waarde A	2,01 cm²
Statische waarde Iy	5,13 cm⁴
Statische waarde Iz	5,88 cm⁴
Statische waarde Wy	2,51 cm³
Statische waarde Wz	2,69 cm³