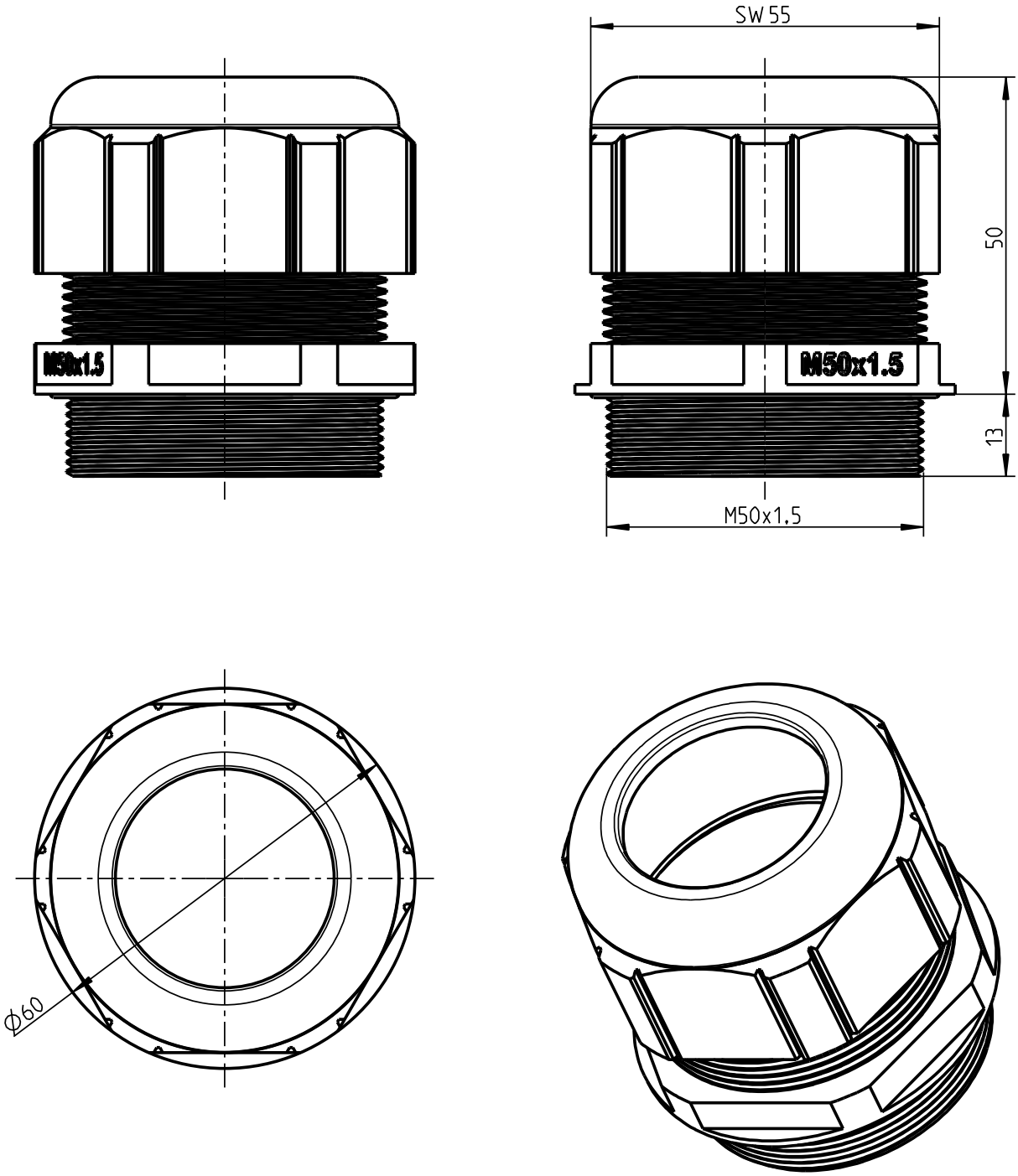

Klemmbereich 21-34.5 mm
Nenndrehmoment 8 Nm

(Verwendungsbereich)	(Zul.Abw.)		(Oberflaeche)	Masstab 1:1	(Volumen in cm³) ***
				(Werkstoff,Halbzeug) Polyamid. grau	
		Datum	Name	(Benennung)	
	Bearb.	26.07.05	mbh	Massblatt	
	Gepr.	26.07.05	dqu		
	Vers.			Kabelverschraubung M50	
	Status	Freigabe			
	spelsberg			(Zeichnungsnummer) M-247-450-01	Blatt 1
.					Bl.
Zust.	Aenderung	Datum	Name	(Urspr.)	(Ersatz fuer:)

Schutzvermerk nach DIN 34 beachten!

(Dateiname Modell:) MASSBLATT-4340 (Dateiname Zeichnung:) MASSBLATT-4351