# Fiche technique

## Rail de montage MS4121, fente 22 mm, A4, perforé

## Référence: 1122932



Rail profilé en C lourd pour l'installation individuelle de structures porteuses pour, par exemple, des chemins de câbles, ou comme console pour armoires électriques. Également utilisable pour la pose de câbles, en association avec des brides de fixation rapides avec attache en U.

A4 Acier inoxydable

2B nu, traité

### Données de base

| | |
|---|---|
| Référence | 1122932 |
| Typee | MS4121P6000A4 |
| Désignation 1 | Rail profilé |
| Désignation 2 | perforé, ouverture de 22 mm |
| Fabricant | OBO |
| Dimension | 6000x41x21 |
| Matériau | Acier inoxydable 1.4571 |
| Surface<br>Norme de surface | nu, traité |
| Unité d'emballage minimale | 6 |
| Unité de quantité | Mètre |
| Poids | 172,67 kg |
| Unité de poids | kg/100 m |
| Empreinte CO2 (GWP) du berceau à la porte | 7,2882 kg CO2e / 1 Mètre |

# Fiche technique

## Rail de montage MS4121, fente 22 mm, A4, perforé

## Référence: 1122932

### Dimensions

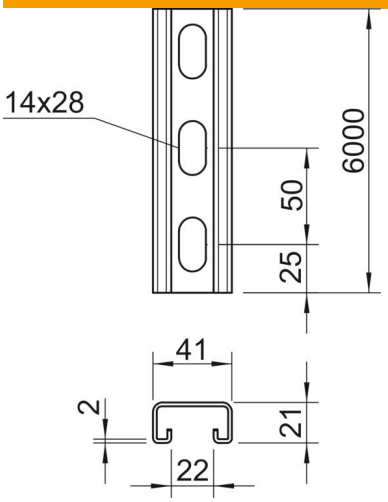


| | |
|---|---|
| Longueur | 6 000 mm |
| Largeur | 41 mm |
| Hauteur | 21 mm |
| Cote L | 6 000 mm |

### Caractéristiques techniques

| | |
|---|---|
| Séparable | non |
| Type de perforation | Dos perforé |
| Modèle | Profilé simple |
| Écart du perçage central | 50 mm |
| Maintien en fonction | oui |
| Dimension du trou | 14x28 |
| Épaisseur du matériau | 2 mm |
| Avec perforation | oui |
| avec denture | oui |
| Forme de profilé | Profilé en C |
| Conformité ROHS | oui |
| Ouverture | 22 mm |
| Valeur statistique A | 1,65 cm² |
| Valeur statistique Iy | 0,95 cm⁴ |
| Valeur statistique Iz | 4,51 cm⁴ |
| Valeur statistique Wy | 0,89 cm³ |
| Valeur statistique Wz | 2,2 cm³ |