Walraven Kapbeugel DIN 3567 Type A

(B1508)

voor industriële en zware toepassingen



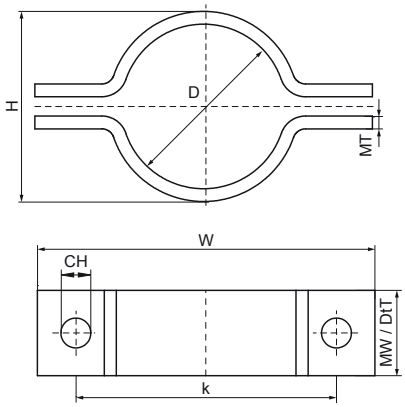

Voordelen & kenmerken

- elke beugel in twee helften geleverd
- voor gangbare leiding afmetingen
- voor zware bevestiging van leidingen en pijpen aan stalen balken, profielen en beugels
- bouten, moeren en onderlegringen zijn niet inbegrepen
- materiaal: staal 1.0038 (S235JR)
- geen oppervlaktebehandeling

EPD

Productnumber	Buitendiameter buis	DN	Totale hoogte	Totale breedte	Totale diepte	Materiaal breedte	Materiaal dikte	Aansluitgat	Hart-tot-hart afstand	Schroefmaat	Max. toegestane belasting Faz
Referentie letter	*D*	*DN*	*H*	*W*	*DtT*	*MW*	*MT*	*CH*	*k*	*ds*	*Fa,z*
Eenheid	*mm*		*mm*	*mm*	*mm*	*mm*	*mm*	*mm*	*mm*		*N*
46100027	25 - 27	DN 20	37	96	30	30	5,00	11,5	66	M10	7.400
46100034	32 - 34	DN 25	44	102	30	30	5,00	11,5	72	M10	7.400
46100043	41 - 43	DN 32	53	112	30	30	5,00	11,5	82	M10	7.400
46100049	47 - 49	DN 40	59	118	30	30	5,00	11,5	88	M10	7.400
46100061	57 - 61	DN 50	73	144	40	40	6,00	14	108	M12	14.000
46100077	74 - 77	DN 65	89	158	40	40	6,00	14	122	M12	14.000
46100089	86 - 89	DN 80	101	172	40	40	6,00	14	136	M12	14.000
46100108	104 - 108	DN 100	124	220	50	50	8,00	18	172	M16	24.000
46100115	110 - 115	DN 100	131	226	50	50	8,00	18	178	M16	24.000
46100133	127 - 133	DN 125	149	244	50	50	8,00	18	196	M16	24.000
46100140	136 - 140	DN 125	156	252	50	50	8,00	18	204	M16	24.000
46100169	165 - 169	DN 150	185	280	50	50	8,00	18	232	M16	24.000
46100220	216 - 220	DN 200	236	332	50	50	8,00	18	284	M16	24.000
46100273	268 - 273	DN 250	289	408	60	60	8,00	23	348	M20	39.500
46100324	319 - 324	DN 300	340	458	60	60	8,00	23	398	M20	39.500
46100356	351 - 356	DN 350	372	492	60	60	8,00	23	432	M20	39.500
46100407	400 - 407	DN 400	427	570	70	70	10,00	27	498	M24	47.000
46100508	501 - 508	DN 500	528	672	70	70	10,00	27	600	M24	47.000
46100610	603 - 610	DN 600	630	790	70	70	10,00	30	718	M24	47.000
46100711	704 - 711	DN 700	735	906	80	80	12,00	30	826	M27	47.000
46100813	806 - 813	DN 800	837	1.010	80	80	12,00	30	930	M27	47.000
46100914	907 - 914	DN 900	938	1.110	80	80	12,00	30	1.030	M27	47.000
46101016	1.009 - 1.016	DN 1000	1.046	1.250	100	100	15,00	30	1.150	M27	47.000