McAlpine Platte Rubberen Ring

(X5510)

voor afwatering



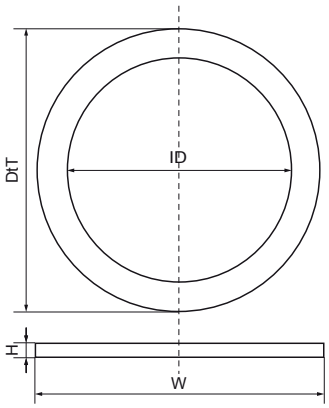

Voordelen & kenmerken

- geschikt voor inlaatwartel
- kleur: zwart

Productnumber	Binnendiameter	Totale hoogte	Totale breedte	Totale diepte
Referentie letter	*ID*	*H*	*W*	*DtT*
Eenheid	*mm*	*mm*	*mm*	*mm*
0059820	32	2,2	39	39
0059870	40	2	45	45
0059920	50	2	57	57