McAlpine Douchebaksifon ST9020

(X4015)

voor douches



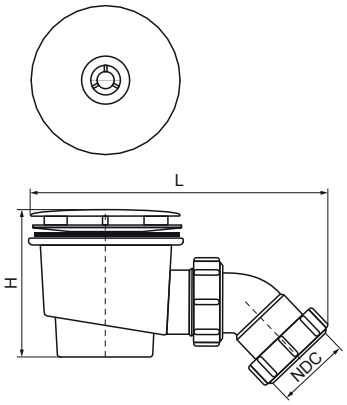

Voordelen & kenmerken

- geschikt voor douchebakken met Ø 90 mm afvoergat
- verwijderbaar waterslot voor eenvoudig schoonmaken
- materiaal sifon: polypropyleen (PP)
- materiaal zeef: verchroomd kunststof

Productnumber	Nominale diameter aansluiting	Stroomcapaciteit	Totale hoogte	Totale breedte	Totale lengte
Referentie letter	*NDC*		*H*	*W*	*L*
Eenheid		*l/s*	*mm*	*mm*	*mm*
0056405	DN 40	26	90	117	200