# Technisch specificatieblad

## Ringoog

## Artikelnummer: 3463060

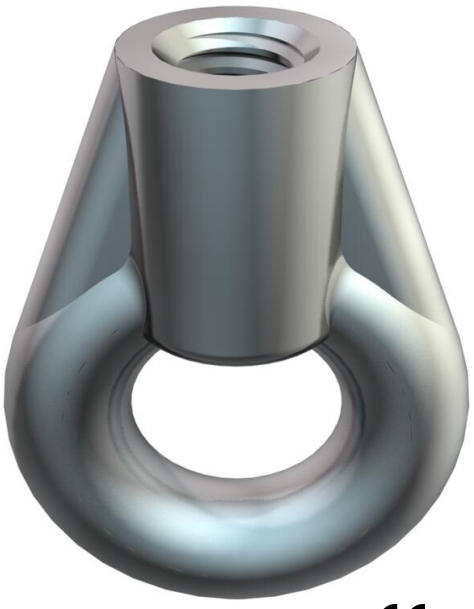

Ophangogen met metrische binnendraad.

CE

Zn Zinkpersgietsel

G galvanisch verzinkt

### Stamgegevens

| | |
|---|---|
| Artikelnummer | 3463060 |
| Type | 2084 K M6 |
| Omschrijving 1 | Ringoog |
| Fabrikant | OBO |
| Dimensie | M6 |
| Materiaal | Spuitgietzink |
| Oppervlak | galvanisch verzinkt |
| Oppervlaktenorm | EN ISO 19598 / EN ISO 4042 |
| Kleinste verkoop-eenheid | 100 |
| Eenheid van hoeveelheid | Stuk |
| Gewicht | 1,5 kg |
| Eenheid gewicht | kg/100 st. |
| CO2-voetafdruk (GWP) van wieg tot poort | 0,0576 kg CO2e / 1 Stuk |

# Technisch specificatieblad

## Ringoog

## Artikelnummer: 3463060

### Afmetingen

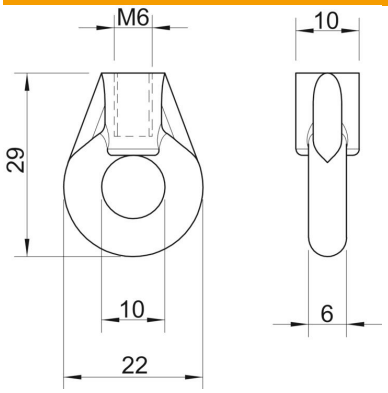


| | |
|---|---|
| Maat b | 6 mm |
| maat BØ | 10 mm |
| Maat D | 22 mm |
| Maat d Ø | 10 mm |
| Maat L | 29 mm |

### Technische gegevens

| | |
|---|---|
| Breukbelasting | 1,15 kN |
| Schroefdraad metrisch | 6 |
| Lengte schroefdraad | 13 mm |
| ROHS-conform | ja |