Fiche technique

Oeillet de suspension TS

Référence: 3462889



Œillet de suspension avec filetage intérieur.

CE

St	Acier
G	galvanisé

Données de base

Référence	3462889
Typee	2990 M8 G
Désignation 1	Œillet de suspension TS
Fabricant	OBO
Dimension	M8
Matériau	Acier
Surface	galvanisé
Norme de surface	EN ISO 19598 / EN ISO 4042
Unité d'emballage minimale	50
Unité de quantité	pc
Poids	2,32 kg
Unité de poids	kg/100 pc
Empreinte CO2 (GWP) du berceau à la porte	0,0485 kg CO2e / 1 Pièce

Fiche technique

Oeillet de suspension TS

Référence: 3462889

Dimensions

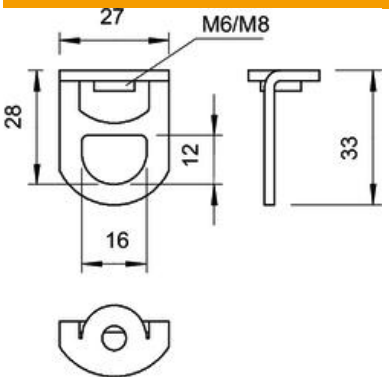

Caractéristiques techniques

Charge de rupture	1,7 kN
Filetage, métrique	8
Conformité ROHS	oui