McAlpine Bekersifon Standaard met Inlaat en Rosette

(X0511)



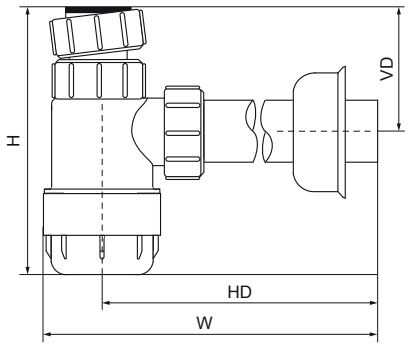

Voordelen & kenmerken

- geschikt voor wastafels en bidets
- in hoogte verstelbare inlaattule
- uitlaat: knelkoppeling
- materiaal: polypropyleen (PP)
- kleur: wit
- met rozet

Productnumber	Inlaat	Uitlaat	Horizontale afstand midden sifon tot muur	Verticale afstand bovenkant inlaat tot hartlijn uitlaat	Totale hoogte	Totale breedte	Totale diepte
Referentie letter			*HD*	*VD*	*H*	*W*	*DtT*
Eenheid			*mm*	*mm*	*mm*	*mm*	*mm*
0051600	1¼"	32 mm	240	132 - 200	132	65	270