McAlpine Bekersifon met Plug

(X0520)

voor gootstenen en bidets

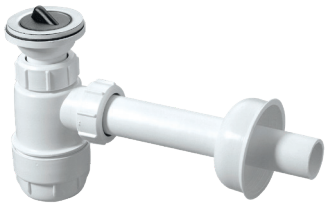

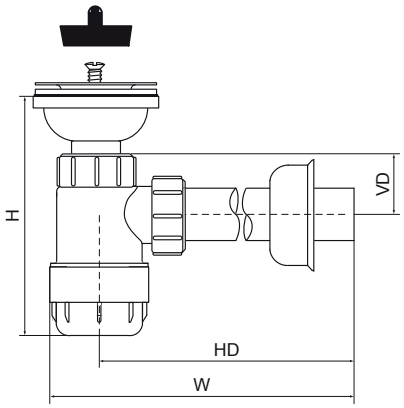

Voordelen & kenmerken

- geschikt voor wastafels en bidets
- in hoogte verstelbare inlaattule
- materiaal: polypropyleen (PP)
- inclusief RVS plug
- inclusief rozet voor een mooie muurverbinding
- kleur: wit

Productnumber	Inlaat	Uitlaat	Horizontale afstand midden sifon tot muur	Verticale afstand bovenkant inlaat tot hartlijn uitlaat	Totale hoogte	Totale breedte	Totale diepte
Referentie letter			*HD*	*VD*	*H*	*W*	*DtT*
Eenheid			*mm*	*mm*	*mm*	*mm*	*mm*
0051620	60 mm	32 mm	238	60 - 120	143	65	105
0051670	70 mm	40 mm	245	60 - 120	145	65	20,5