Walraven Standleidingconsole

(A3005)

voor standleidingen

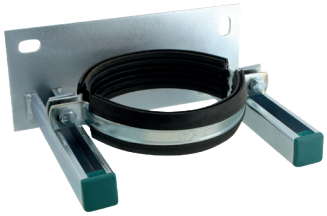

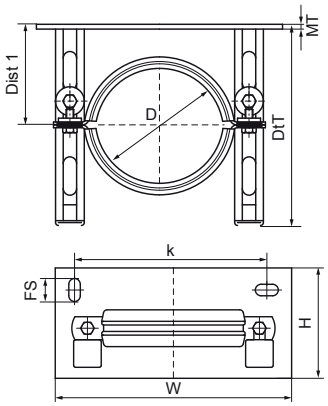

Voordelen & kenmerken

- eéndelige consoleset met Walraven BISMAT® SL Geleidingsbeugel
- spanningsvrij bevestigen tijdens traploze aanpassing
- materiaal: staal
- elektrolytisch verzinkt
- geluidsisolerende voering volgens DIN 4109

Productnumber	Buitendiameter buis	DN	Hart-tot-hart afstand	Bevestigingssleuf	Afstand 1	Materiaal dikte	Totale hoogte	Totale breedte	Totale diepte	Max. toegestane belasting Fay
Referentie letter	*D*	*DN*	*k*	*FS*	*Dist 1*	*MT*	*H*	*W*	*DtT*	*Fa,y*
Eenheid	*mm*		*mm*	*mm*	*mm*	*mm*	*mm*	*mm*	*mm*	*N*
4323100	110	DN 100	174	23x13	100	5,00	100	219	210	3.000
4323125	135	DN 125	201	23x13	100	5,00	100	246	210	3.000
4323150	160	DN 150	224	23x13	100	5,00	100	269	210	3.000