Walraven starQuick® Montagemoer

(C0565)

toebehoren Walraven starQuick® Beugel



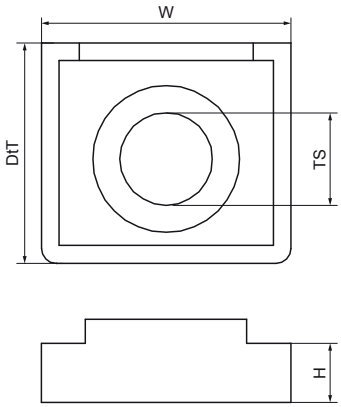

Voordelen & kenmerken

- om een schroefverbinding te maken in een Walraven starQuick® beugel
- volledig geïntegreerd in beugel (steekt niet uit)
- materiaal: PC (polycarbonaat), grijs of wit
- corrosievrij
- temperatuurbestendigheid: van ca. -35 °C tot ca. +110 °C (continu)

Productnumber	Norm / standaard	Schroefdraad maat	Totale hoogte	Totale breedte	Totale diepte	Kleur
Referentie letter		*TS*	*H*	*W*	*DtT*	
Eenheid			*mm*	*mm*	*mm*	
0854006	Geen	M6	5	17	15	Grijs
0854007	Geen	M7x1,0	5	17	15	Grijs
0854307	Geen	M7x1,5	5	17	17	Grijs
0854308	Geen	M8	5	17	17	Grijs
0855006	Geen	M6	5	17	5	Wit