Walraven Zeskantmoer (BUP1000)

(K4534)

voor schroefdraadverbindingen



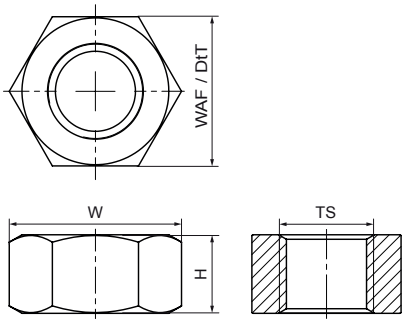

Voordelen & kenmerken

- materiaal: staal, sterkteklasse 8
- product maakt deel uit van het Walraven BIS UltraProtect® 1000 systeem
- geschikt voor binnen- en buitentoepassingen
- doorstaat min. 1.000 uur zoutsproeitest (max. 5% rood roest) volgens ISO 9227
- m10 en M12 getest op brandveiligheid volgens EN 1363-1

Productnumber	Norm / standaard	Schroefdraad maat	Sleutelwijdte	Totale hoogte	Totale breedte	Totale diepte	Kleur
Referentie letter		*TS*	*WAF*	*H*	*W*	*DtT*	
Eenheid			*mm*	*mm*	*mm*	*mm*	
61281008	DIN 934	M8	13	7	15	13	Zink
61281010	DIN 934	M10	17	8	20	17	Zink
61281012	DIN 934	M12	19	10	22	19	Zink