# Walraven RVS U-beugel

*(M1205)*

voor het ondersteunen en vastzetten van leidingen en buizen



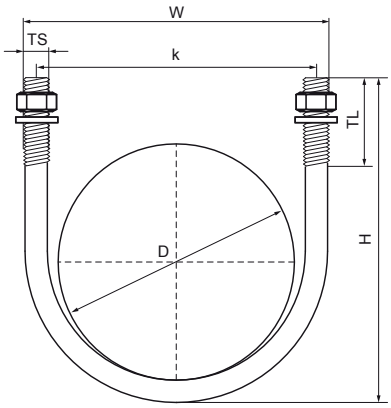


## Voordelen & kenmerken

- u-beugel met schroefdraad
- inclusief moeren en onderlegringen
- geschikt voor binnen- en buitentoepassingen
- materiaal: RVS A4 (1.4401/ AISI 316)

| Productnumber | Buitendiameter buis | Buisdiameter (Imperial) | DN | Schroefdraad maat | Schroefdraad lengte | Totale hoogte | Totale breedte | Totale diepte | Hart-tot-hart afstand |
|---|---|---|---|---|---|---|---|---|---|
| *Referentie letter* | *D* | *D* | *DN* | *TS* | *TL* | *H* | *W* | *DtT* | *k* |
| *Eenheid* | *mm* | *inch* | | | *mm* | *mm* | *mm* | *mm* | *mm* |
| 2084706021 | 21,5 | ½ | DN 15 | M6 | 25 | 55 | 30 | 45 | 30 |
| 2084708027 | 26,9 | ¾ | DN 20 | M8 | 25 | 59 | 35 | 63 | 35 |
| 2084708034 | 33,7 | 1 | DN 25 | M8 | 35 | 70 | 42 | 71 | 42 |
| 2084708042 | 42,4 | 1¼ | DN 32 | M8 | 35 | 75 | 51 | 79 | 51 |
| 2084708049 | 48,3 | 1½ | DN 40 | M8 | 35 | 85 | 57 | 80 | 60 |
| 2084708060 | 60,3 | 2 | DN 50 | M8 | 35 | 99 | 68 | 90 | 71 |
| 2084708076 | 76,1 | 2½ | DN 65 | M8 | 42 | 114 | 106 | 13 | 93 |
| 2084710090 | 88,9 | 3 | DN 80 | M10 | 35 | 127 | 116 | 17 | 99 |
| 2084710114 | 114,3 | 4 | DN 100 | M10 | 50 | 159 | 127 | 167 | 124 |
| 2084712140 | 139,7 | 5 | DN 125 | M12 | 60 | 185 | 12 | 191 | 152 |
| 2084716219 | 219,1 | 8 | DN 200 | M16 | 60 | 280 | 252 | 16 | 236 |
| 2084716273 | 273 | 10 | DN 250 | M16 | 55 | 340 | 321 | 24 | 305 |
| 2084718323 | 323,9 | 12 | DN 300 | M18 | 65 | 388 | 368 | 27 | 350 |