Walraven RVS Verloopnippel

(M9015)

aanpassing van schroefdraadaansluiting



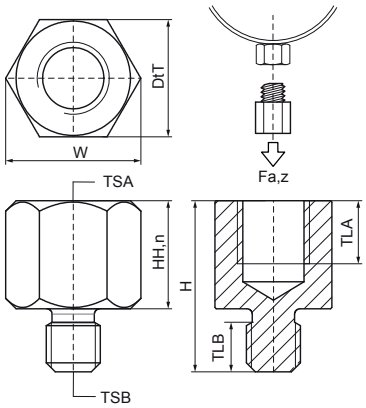

Voordelen & kenmerken

- alleen trekbelasting aanbevolen
- om de schroefdraadmaat te vergroten of te verkleinen bij het aansluiten van beugels enz.
- materiaal: RVS A4 (1.4401/AISI 316)

Productnumber	Schroefdraad maat A	Schroefdraadlengte A	Schroefdraad maat B	Schroefdraadlengte B	Nominale kop hoogte	Sleutelwijdte	Totale hoogte	Totale breedte	Totale diepte	Max. toegestane belasting Faz
Referentie letter	*TSA*	*TLA*	*TSB*	*TLB*	*HH,n*	*WAF*	*H*	*W*	*DtT*	*Fa,z*
Eenheid		*mm*		*mm*	*mm*	*mm*	*mm*	*mm*	*mm*	*N*
6477308	M8	7	M10	6	13	13	21	15	13	6.500
6477210	M10	9	M8	6	15	13	23	15	13	6.500