Walraven RapidStrut® T-vormige Muurplaat (BUP1000) *(H1212)*

lichte voet voor het verbinden van bevestigingsrails



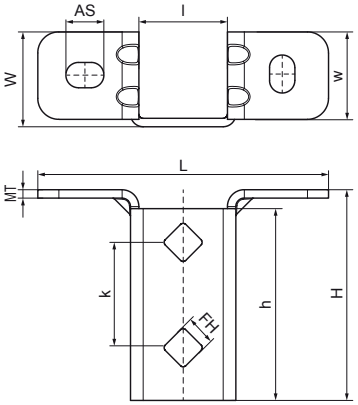

Voordelen & kenmerken

- zeer flexibele muurplaat voor Walraven RapidStrut® rails
- open zijde van de rail kan naar alle kanten worden gedraaid
- extra veiligheid door versterkte verbuiging
- gatenpatroon is aangepast aan het gatenpatroon van Walraven RapidStrut® rails
- materiaal: staal 1.0242 (S250GD) + ZM310 MAC
- product maakt deel uit van het Walraven BIS UltraProtect® 1000 systeem
- geschikt voor binnen- en buitentoepassingen
- doorstaat min. 1.000 uur zoutsproeitest (max. 5% rood roest) volgens ISO 9227

Productnumber	Voor railtype	Totale hoogte	Totale breedte	Totale lengte	Breedte	Hoogte	Lengte	Hart-tot-hart afstand		Bevestigingsgat	Materiaal dikte	Materiaal dikte 2	Max. toegestane belasting Faz
Referentie letter		*H*	*W*	*L*	*w*	*h*	*l*	*k*	*AS*	*FH*	*MT*	*MT 2*	*Fa,z*
Eenheid		*mm*	*mm*	*mm*	*mm*	*mm*	*mm*	*mm*	*mm*	*mm*	*mm*	*mm*	*N*
66588361	41x21, 41x41, 41x51, 41x62, 41x82	100	45	138	415	91	42	50	18x12	13,8	4,00	0	3.636