| | E | C | Pos. | Text | Ident-Nummer | EC | Masse/E |
|---|---|---|---|---|---|---|---|
| | | | | Maßbild/Bohrbild | ISA X80 7003 P.. | | |

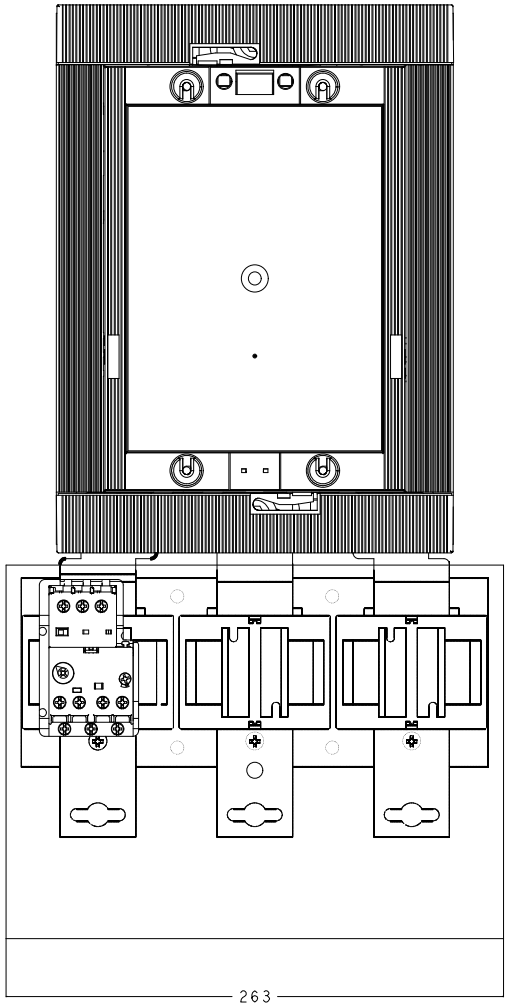


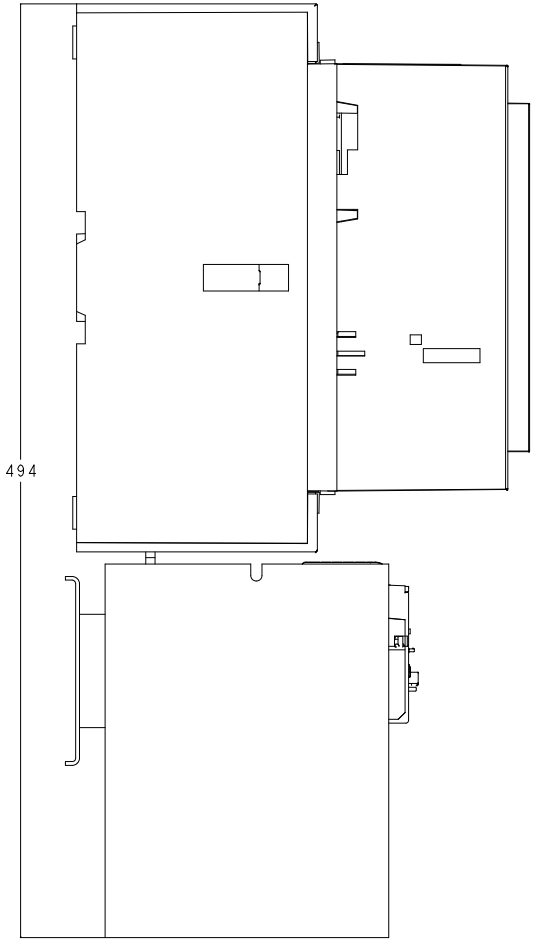


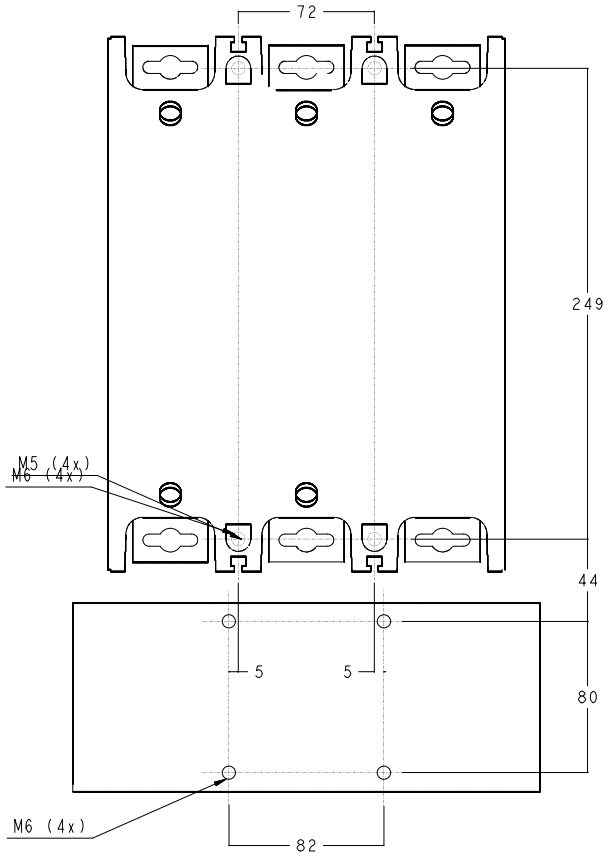


P1

| | | | | | | | | | |
|---|---|---|---|---|---|---|---|---|---|
| Aest. | a | X70 003 | Entst. aus: | Ausgest.:28.05.02 CoRa | Masstab 1:2 | Sep.SL gleicher Nr. ☐ | | Sep.SL anderer Nr. ☐ | |
| | | | Ersatz fuer: | Geprueft:28.05.02 InEr | | Ohne sep. Stckl.: ☒ | | Uebern. Stelle: | |
| | | | Ers. durch: | Normgepr.: | | Dok.-Art | Format | Sprache | Bl. Nr. / Anz. Bl. |
| | | | Zust. Stelle: STO/CLD | Freigeg.:28.05.02 GuNi | | I | A2 | D | 1 / 1 |

ABB Titel: Maßbild/Bohrbild Schienen kurz DT800/AF750 ISA X80 7003

Fuer diese Unterlage behalten wir uns alle Rechte, auch fuer den Fall der Patenterteilung und der Eintragung eines anderen gewerblichen Schutzrechtes, vor. Missbraeuchliche Verwendung, wie insbesondere Vervielfaeltigung und Weitergabe an Dritte ist nicht gestattet; sie kann zivil- und strafrechtlich geahndet werden.

0 50 100