Technisches Datenblatt

Hakenkopfschraube ZL

Artikelnummer: 1148222

Hakenkopfschraube zur Verwendung mit Profilschiene MS5030



CE 22

St Stahl

ZL Zinklamelle

Stammdaten

Artikelnummer	1148222
Typ	MS50HB M10x60 ZL
Bezeichnung 1	Hakenkopfschraube
Bezeichnung 2	für Profilschiene MS5030
Hersteller	OBO
Dimension	M10x60mm
Werkstoff	Stahl
Oberfläche Oberflächennorm	Zinklamelle
Kleinste VK-Einheit	25
Mengeneinheit	Stück
Gewicht	9,45 kg
Gewichtseinheit	kg/100 St.
CO2 Fußabdruck (GWP) Cradle-to-Gate	0,2417 kg CO2e / 1 Stück

Technisches Datenblatt

Hakenkopfschraube ZL

Artikelnummer: 1148222

Abmessungen

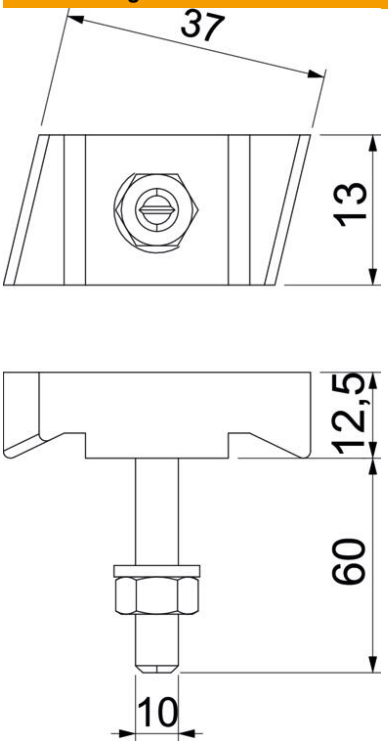

Länge	43,3 mm
Breite	13 mm
Höhe	10 mm

Technische Daten

Geeignet für Montageschiene	ja
Gewinde	M10x60mm
Gewinde metrisch	10
ROHS Konform	ja