# Technisch specificatieblad

## OBOSTRUT Hamerkopbout met veer, voor OBOSTRUT Profielrail
## Artikelnummer: 1148492

Hamerkopbout met veer voor gebruik met profielrails MS4121 en MS4141

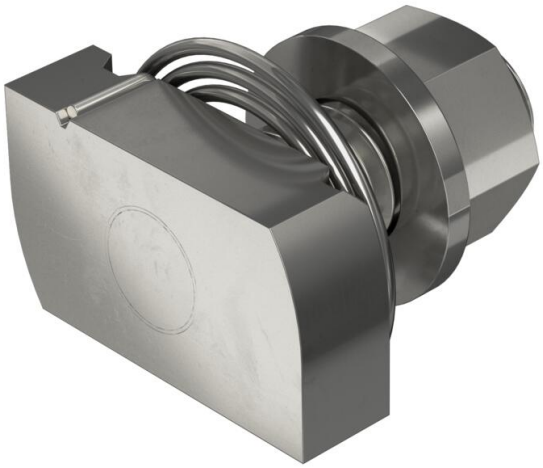

CE 22

| | |
|---|---|
| A4 | Roestvast staal |
| 2B | blank, nabehandeld |

### Stamgegevens

| | |
|---|---|
| Artikelnummer | 1148492 |
| Type | MS41HBF M12x30A4 |
| Omschrijving 1 | OBOSTRUT Hamerkopbout met veer |
| Omschrijving 2 | voor OBOSTRUT Profielrail |
| Fabrikant | OBO |
| Dimensie | M12x30mm |
| Materiaal | Roestvast staal |
| Oppervlak<br>Oppervlaktenorm | blank, nabehandeld |
| Kleinste verkoop-eenheid | 50 |
| Eenheid van hoeveelheid | Stuk |
| Gewicht | 9,7 kg |
| Eenheid gewicht | kg/100 st. |
| CO2-voetafdruk (GWP) van wieg tot poort | 0,4512 kg CO2e / 1 Stuk |

# Technisch specificatieblad

## OBOSTRUT Hamerkopbout met veer, voor OBOSTRUT Profielrail

## Artikelnummer: 1148492

### Afmetingen

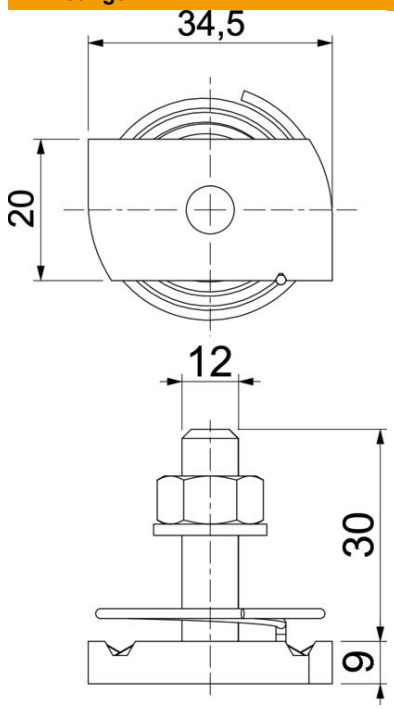


| | |
|---|---|
| Lengte | 34,5 mm |
| Breedte | 20 mm |
| Hoogte | 9 mm |
| Afm. H | 9 mm |
| Maat L | 30 mm |

### Technische gegevens

| | |
|---|---|
| Draaimoment | 14,4 Nm |
| Geschikt voor montagerail | ja |
| Schroefdraad | M 12 x 30 |
| ROHS-conform | ja |
| Sluitring Ø | 24 mm |