Walraven starQuick® Railadapter

(C0550)

toebehoren Walraven starQuick® Beugel

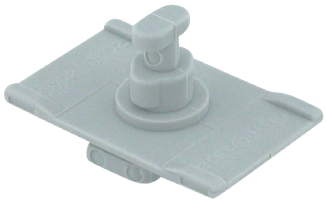

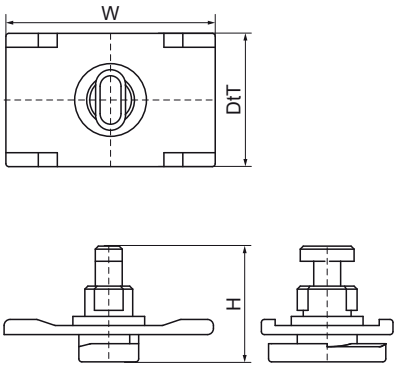

Voordelen & kenmerken

- geschikt voor Walraven starQuick® beugelafmetingen tot 32 mm
- voor bevestiging van een Walraven starQuick® beugel (zonder moer) op een Walraven starQuick® Rail of op een Strut-Adaptor (Onderdeelnr. 0854331)
- materiaal: gemodificeerd PA6 (polyamide), grijs (vlg. RAL 7035)
- bestand tegen UV, veroudering, olie en benzine
- corrosievrij, recyclebaar, halogeenvrij
- temperatuurbestendigheid van ca. -40 °C tot ca. +90 °C (constant); kortstondig tot ca. +130 °C

Productnumber	Totale hoogte	Totale breedte	Totale diepte
Referentie letter	*H*	*W*	*DtT*
Eenheid	*mm*	*mm*	*mm*
0854313	19	35	22