Technisch specificatieblad

WDK CEE-apparatuurdoos

Artikelnummer: 6024009

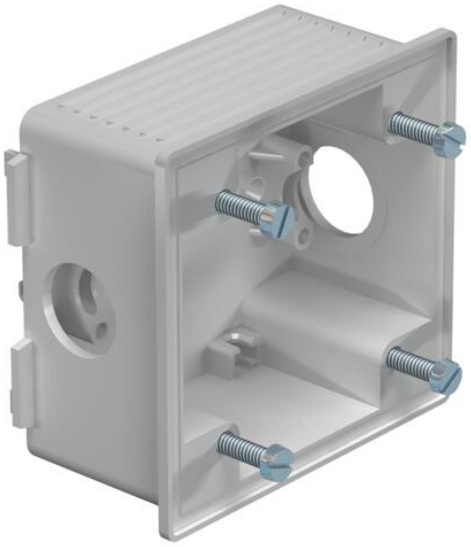

Apparatuurdoos voor de montage van CEE-stopcontacten in WDK-kanalen vanaf kanaalbreedte 150 mm. De apparatuurdoos kan ook als inbouwdoos voor CEE-apparaten worden gebruikt. Rechte uitvoering, 16 en 32 A, met gatafstand 60 x 60 mm
Wordt geleverd compleet met 1 trekontlastingsklem, 1 insteekafdichting ED 16, 1 afsluitstop VS 16 alsmede 4 cilinderkopschroeven M5 x 18 voor de bevestiging van het stopcontact.

CE

PA/ GF Polyamide, glasvezelversterkt

Stamgegevens

Artikelnummer	6024009
Type	2392
Omschrijving 1	Inbouwdoos
Omschrijving 2	voor CEE-contactmateriaal
Fabrikant	OBO
Kleur	lichtgrijs; RAL 7035
Materiaal	Polyamide, glasvezelversterkt
Kleinste verkoop-eenheid	5
Eenheid van hoeveelheid	Stuk
Gewicht	10,5 kg
Eenheid gewicht	kg/100 st.
CO2-voetafdruk (GWP) van wieg tot poort	0,5945 kg CO2e / 1 Stuk

Technisch specificatieblad

WDK CEE-apparatuurdoos

Artikelnummer: 6024009

Afmetingen

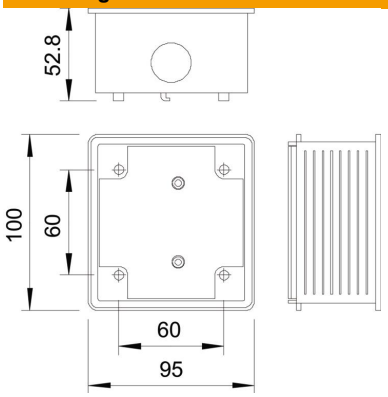

Lengte	100 mm
Breedte	95 mm
Hoogte	48 mm

Technische gegevens

Aantal eenheden	1
Uitvoering	Open
Halogeenvrij	ja
Met aansluitruimte	nee
ROHS-conform	ja
Trekontlastingsmogelijkheid	nee