Walraven Rail Eindkap

(G4505)

afwerking van Walraven RapidRail®

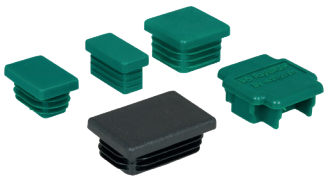

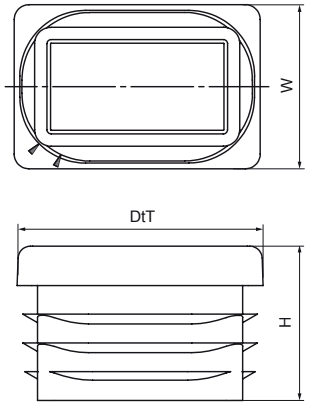

Voordelen & kenmerken

- voor een schone afwerking van het uiteinde van de rail, bedekt alle bramen
- eenvoudig veilig te bevestigen
- materiaal: PE (polyethyleen)

Productnumber	Voor railtype	Totale hoogte	Totale breedte	Totale diepte
Referentie letter		*H*	*W*	*DtT*
Eenheid		*mm*	*mm*	*mm*
6566000		18	18	27
6566001	30x15	17	15	30
6566002	30x30	19	30	30
6566030	30x45	20	45	30
6566035	38x40	16	40	38