Walraven RVS Dakplaathanger

(M6705)

bevestiging aan trapeziumdakplaat



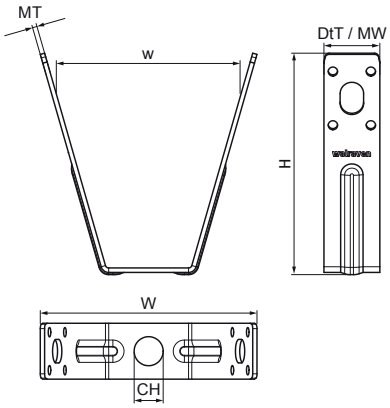

Voordelen & kenmerken

- voor montage op geprofileerde dakplaat door middel van popnagels of draadstang
- voor toepassingen in omgevingen waar extra corrosiebestendigheid vereist is
- draadeind in hoogte verstelbaar
- materiaal: RVS A4 (1.4404 /AISI 316L)

Productnumber	Aansluiting	Aansluitgat	Breedte	Materiaal breedte	Materiaal dikte	Totale hoogte	Totale breedte	Totale diepte	Max. toegestane belasting Faz
Referentie letter		*CH*	*w*	*MW*	*MT*	*H*	*W*	*DtT*	*Fa,z*
Eenheid		*mm*	*mm*	*mm*	*mm*	*mm*	*mm*	*mm*	*N*
6787001	Gat	13	82	25	2,50	100	98	25	2.300