Technisches Datenblatt

Hammerkopfschraube

Artikelnummer: 1148012

Hammerkopfschraube zur Verwendung mit Profilschiene CL2008



St Stahl

ZL Zinklamelle

Stammdaten

Artikelnummer	1148012
Typ	CL20HB M6x25 ZL
Bezeichnung 1	Hammerkopfschraube
Bezeichnung 2	für Profilschiene CL2008
Hersteller	OBO
Dimension	M6x25mm
Werkstoff	Stahl
Oberfläche Oberflächennorm	Zinklamelle
Kleinste VK-Einheit	50
Mengeneinheit	Stück
Gewicht	1,42 kg
Gewichtseinheit	kg/100 St.
CO2 Fußabdruck (GWP) Cradle-to-Gate	0,0121 kg CO2e / 1 Stück

Technisches Datenblatt

Hammerkopfschraube

Artikelnummer: 1148012

Abmessungen

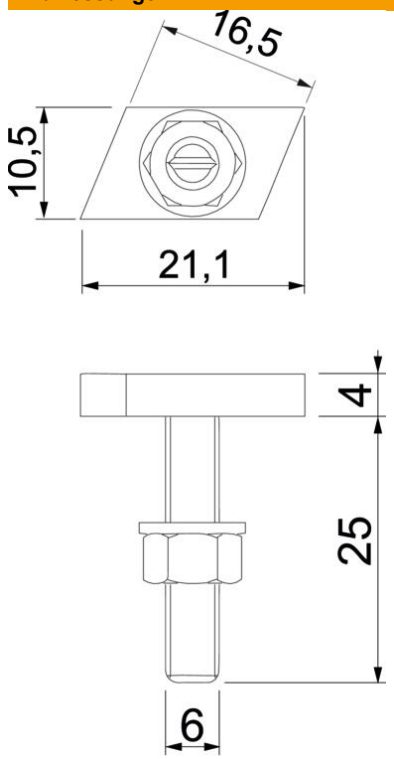

Länge	21,1 mm
Breite	10,5 mm
Höhe	4 mm
Maß L	25 mm

Technische Daten

Geeignet für Montageschiene	ja
Gewinde	M 6 x 25mm
Gewinde metrisch	6
ROHS Konform	ja